電気工作物保安点検
仕　様　書

1 目　　的

この仕様書は、電気事業法第38条第4項に規定される自家用電気工作物の保安に関する業務内容及び実施方法について定めるものである。

2 対象設備

(1) 二上浄化センター（高岡市二上地内）

ア 受電設備：（H30年1月時点）契約電力 1,940 kW、設備容量7,475 kVA、高圧進相ｺﾝﾃﾞﾝｻ容量1,021 kVar、

イ 高圧配電設備

ウ 高圧電動機：320 kW×1台、410 kW×1台、330 kW×1台、100 kW×1台、100 kW×1台

エ 非常用発電機：出力6,600 V－1,250 kVA×2基

オ 小水力発電機：出力10 kW

カ 保護継電器：172台

キ その他：停電可能時間2時間程度

(2) 佐野マンホールポンプ場（高岡市佐野地内）

ア 配電設備

イ 非常用発電設備：出力220 V－48 kVA×1基

(3) 福上ポンプ場（小矢部市福上地内）

ア 受電設備：受電電圧6,600 V，設備容量100 kVA

イ 高圧配電設備

ウ 保護継電器：4台

エ その他：停電可能時間2時間程度

(4) 神通川左岸浄化センター（射水市海竜町地内）

ア 受電設備：(H30年1月時点）契約電力 2,100 kW、設備容量7,800 kVA、高圧進相ｺﾝﾃﾞﾝｻ容量1,460 kVar

イ 高圧配電設備

ウ 高圧電動機： 250 kW×2台 185 kW×1台

エ 非常用発電機：出力6,600 V，1,500 kVA×1基，1,250 kVA×1基

オ 保護継電器：141台

カ その他：主電気室停電可能時間3時間程度

(5) 西本郷ポンプ場（富山市婦中町西本郷地内）

ア 受電設備：受電電圧6,600 V，設備容量420 kVA

イ 高圧配電設備

ウ 非常用発電機：出力220 V－300 kVA×1基

オ 保護継電器：4台

エ その他：停電可能時間2時間程度

3 内　　容

別表 1 及び 2 に基づき、別添の単線結線図に係る自家用電気工作物の保安点検を実施するほか、次に掲げるとおりとする。

(1) 電気工作物の工事、維持及び運用に係る保安監督業務を保安規定に基づき実施し、所管官庁の定める技術基準の規定に適合しない事項がある場合は、必要な指導又は助言を行うこととする。

(2) 電気事故その他電気工作物に異常が発生し、又は発生する恐れがある場合、応急措置の指導及び事故原因の調査に協力し、再発防止について執るべき措置を指導又は助言し、必要に応じて電気事業法第 106 条の規定に基づく電気関係報告規則に定める電気事故報告及びその手続きの指導を行うこととする。

(3) 電気事業法第 107 条第 2 項に規定する所管官庁の立入検査に立会うこととする。

4 実施周期、時期及び時間

(1) 月例点検は年 11 回、年次点検は年 1 回実施することとする。ただし、佐野マンホールポンプ場については、月例点検を年 5 回（隔月）、年次点検を年 1 回とする。

(2) 月例点検は毎月下旬、年次点検は発注者が指定する時期とする。

(3) 原則として、平日 8 時 30 分から 17 時までとする。

5 連 絡 体 制

(1) 発注者は、受注者に対しあらかじめ緊急連絡者名簿を提出する。なお、緊急連絡者名簿に変更があるときは、遅滞なく書面をもって受注者に通知する。

(2) 受注者は、発注者に対して契約成立後緊急連絡者名簿を提出する。なお、緊急連絡者名簿に変更があるときは、遅滞なく書面をもって発注者に通知する。

(3) 受注者は、保安業務を実施するときは、実施日の一週間程度前に発注者に連絡しなければならない。

6 結 果 報 告

受注者は、保安点検終了後その結果を、点検作業写真を添えて発注者に書面で報告しなければならない。

7 提 出 書 類

受注者は、業務着手及び完了にあたり、以下の書類を発注者に提出しなければならない。

(1) 業務着手時に提出するもの

ア 業務着手届（様式第 16 - 1 号）

イ 業務工程表（様式第 17 - 1 号）

ウ 管理技術者等届（様式第 18 - 1 号）

エ 受注者が経済産業省告示第二百四十九号に定められた要件を満たすことを証する書類

オ 緊急連絡者名簿

カ その他発注者の求める書類

(2) 業務完了時に提出するもの

ア 業務委託完了届（様式第20－1号）

イ その他発注者の求める書類

8 電気主任技術者の選任

受注者は、電気事業法による、当該自家用電気工作物に必要な電気主任技術者を選任し、同法に規定する保安業務を実施しなければならない。

9 法律の遵守

受注者は、電気事業法施工規則の一部を改正する省令（経済産業省令第八十号）に定める要件を満たさなければならない。その他、電気事業法及び関係法令に定めた電気工作物保安業務に関する法律を遵守しなければならない。

10 鍵の預託

発注者は受注者に委託業務に必要な鍵を預託するが、その取扱と保管は厳正に行うものとする。

11 作業の安全

業務の履行にあたっては、労働安全衛生法等関連法令を遵守し、作業の安全確保に努めなければならない。また、第三者に損害を与えることのないよう、周辺環境に十分留意しなければならない。

12 暴力団関係者から不当な介入を受けた場合の措置

受注者は、本業務を実施するに当たり、暴力団関係者から不当な介入を受けた場合は、断固としてこれを拒否し、不当な介入があった時点で速やかにその旨を調査職員に報告するとともに、警察に届け出なければならない。また、再委託業者に対しては、暴力団関係者から不当な介入を受けた場合には、速やかにその旨を報告するよう指導し、再委託業者から報告を受けた受注者は、速やかにその旨を調査職員に報告するとともに、警察に届け出なければならない。

13 その他

この仕様書に定めのない事項に疑義が生じたときは、発注者及び受注者との間で協議してこれを定めるものとする。

別表１

点検、測定及び試験の基準

（設置されている機器のみを対象とする。）

電気工作物	点検項目	頻度
責任分解となる区分開閉器	外観点検	毎月１回
	絶縁抵抗試験	※１　毎年１回
	絶縁診断	※３　毎年１回
	ＧＲ制御回路点検	毎年１回
	ＧＲ動作試験	毎年１回
	ＧＲ特性試験	毎年１回
断路器 母線 変成器類	外観点検	毎月１回
	絶縁抵抗試験	※２　毎年１回
	絶縁診断	※３　毎年１回
遮断器 開閉器	外観点検	毎月１回
	絶縁抵抗試験	※２　毎年１回
	絶縁診断	※３　毎年１回
	結合動作試験	※５　毎年１回
	保護継電器特性試験	※６　毎年１回
	絶縁油試験	必要の都度
	内部点検	必要の都度
変圧器 （変圧器二次～主開閉器までの絶縁抵抗試験は、漏れ電流試験で代用可能）	外観点検	毎月１回
	絶縁抵抗試験（高圧）	※２　毎年１回
	絶縁診断（高圧）	※３　毎年１回
	絶縁計点検	毎月１回
	漏れ電流試験	毎月１回
	絶縁油試験	必要の都度
	内部点検	必要の都度
配電盤 制御回路	外観点検	毎月１回
	回路各部点検	
	制御回路	
	シーケンス試験	
避雷器	外観点検	毎月１回
	絶縁抵抗試験	※２　毎年１回
	絶縁診断	※３　毎年１回
	動作記録点検	必要の都度
構内高圧電線路	外観点検	毎月１回
	絶縁抵抗試験	※２　毎年１回
	絶縁診断	※３　毎年１回
	施設状況点検	必要の都度
高圧電力用 コンデンサ リアクトル	外観点検	毎月１回
	絶縁抵抗試験	※２　毎年１回
	絶縁診断	※３　毎年１回
	外形寸法診断	必要の都度
制御用蓄電池	外観点検	毎月１回
	減量点検	毎月１回
	電圧・比重測定等	毎年１回

電気工作物	点検項目	頻度
配電線路	外観点検	毎年２回
	絶縁抵抗試験	※２　毎年１回
	絶縁診断	※３　毎年１回
電気使用場所における 電動機 電熱装置 電気溶接機 照明装置 配線、配線器具 その他機器 （小出力発電装置）	外観点検	毎月１回
	回路各部点検	毎年１回
	絶縁抵抗試験 （回路一括測定又は絶縁計、絶縁診断機の記録で代用可能）	※２　毎年１回
	絶縁診断	※３　毎年１回
接地線 接地端子函	外観点検	毎月１回
	接地抵抗試験	※４　毎年１回
非常用発電装置	外観点検	毎月１回
	起動試験	毎月１回
	絶縁抵抗試験	毎年１回
変電設備の建物室内キュービクル	外観点検	毎月１回
	構造機能点検	毎年１回

※　１　停電、その他の都合で省略可能

※　２　※１に準ずるが、３年に１回実施

※　３　絶縁抵抗試験ができないときで、絶縁不良が懸念されるとき実施

※　４　過去の測定結果より、省略可能

※　５　受電設備、非常用予備発電設備にあっては、３年に１回、それ以外の設備にあっては必要の都度実施

※　６　保護継電器点検対象（参考）

二上：120 台

神左：114 台（H24　135 台）

月　例　点　検　項　目　表

（設置されている機器のみを対象とする。）

対象設備		点検項目
受変電設備	気中開閉器 断路器	受けと刃の接触、過熱、変色、ゆるみ、汚損、異物付着、発錆、損傷
	遮断器	外観点検、汚損、亀裂、過熱、発錆、指示点灯、その他必要事項
	計器用変成器 （ＭＯＦ含む）	外部の損傷、腐食、発錆、変形、汚損、温度、音響、ヒューズの異常、その他必要事項
	避雷器	外部の損傷、亀裂、ゆるみ、汚損
	配電盤	計器の異常、表示灯の異常、操作切替開閉器などの異常、その他必要事項
配電設備	コンデンサ	本体の外部点検、漏油、振動、温度、音響
	リアクトル	本体の外部点検、振動、温度、音響
	ケーブル	ヘッド、接続箱、分岐箱など接続部の過熱、損傷、敷設部の無断掘削、他物との離隔距離
	遮断器 開閉器類	外観点検、汚損、受けと刃の接触、過熱、変色、ゆるみ、亀裂、異物付着、発錆、損傷、表示灯の異常、その他必要事項
	配電用変圧器	本体の外部点検、汚損、振動、温度、音響
発電設備	発電機	異音、過熱、異臭、給油状況
	ディーゼルエンジン及びガスタービン発電装置	燃料系統からの漏油及び貯留状況、エンジンの始動・停止・異音・油漏・冷却系統の点検、始動用空気タンクの圧力・空気漏れ
直流電源設備	蓄電池	液面、沈殿物、色相、極板、端子のゆるみ、端子電圧、比重、温度測定、内部抵抗等
	整流器	電圧、電流、過熱

年　次　点　検　項　目　表

項目	内容
接地抵抗測定	Ａ種、Ｂ種、Ｃ種、Ｄ種の各種接地抵抗測定
絶縁抵抗測定	各相間及び対地間の絶縁抵抗測定
保護継電器試験	動作試験及び特性試験
遮断器等との連動試験	ＶＣＢ・ＶＣＳと保護継電器との連動試験
発電機負荷試験	温度、周波数、電圧、電流、異音
原動機負荷試験	回転速度、冷却水、潤滑油、排気ガス等の温度

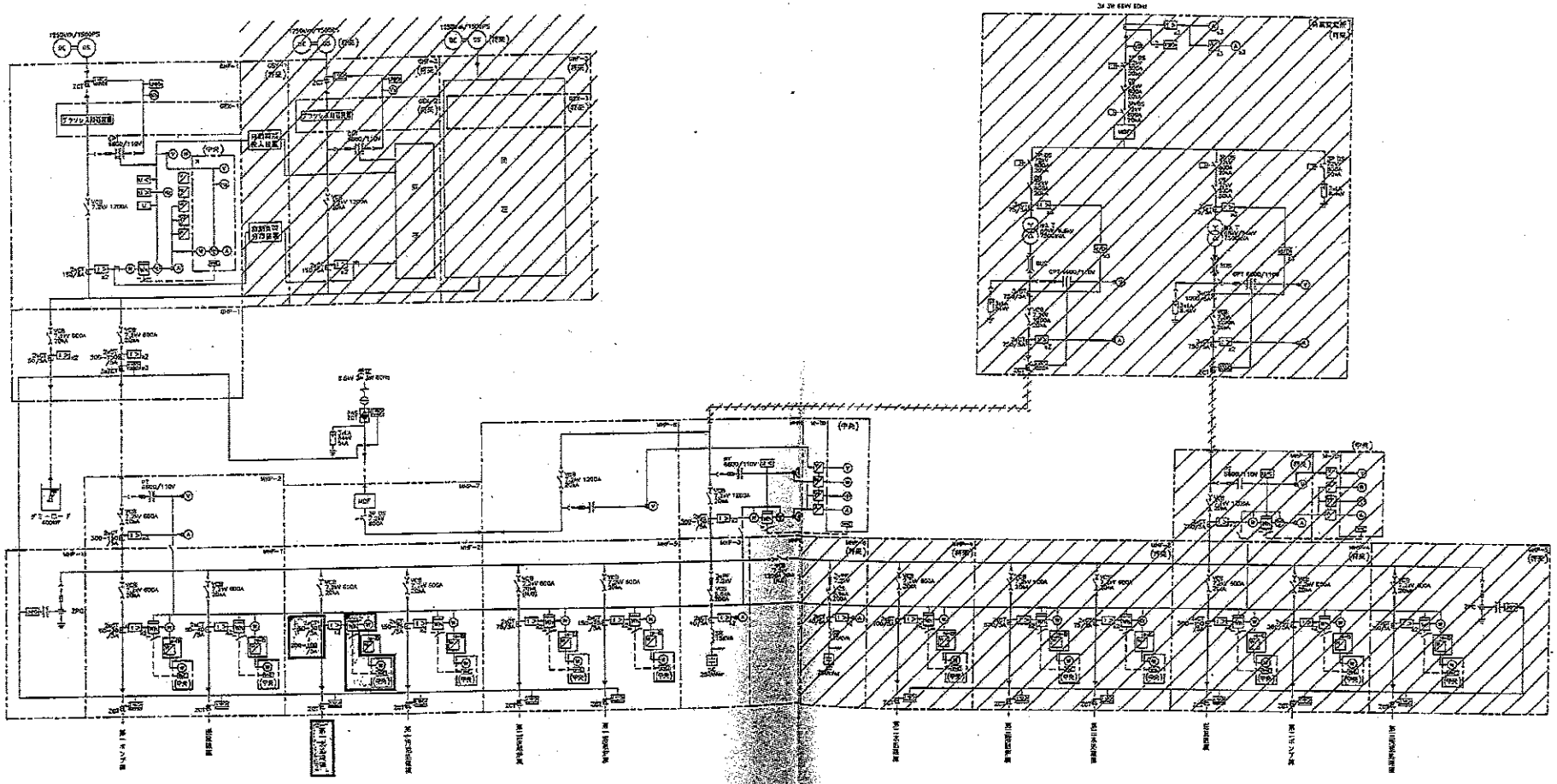

注）
1. 本図は、既設（参考）を示す。
2. ヒューズは警報接点付とする。
3. （中央）は情報処理表示。
4. ▨ は、将来を示す。
5. ▨ は、機能増設を示す。

平成 20 年度	第 号
小矢部川流域下水道二上浄化センター	
高岡 市 二上 町	地内
水処理施設（5/12系列）等電気設備工事	
主電気変事総総線図	縮尺 —
第 2 号	
平成 年 月 日 製作	
富山県高岡土木センター	

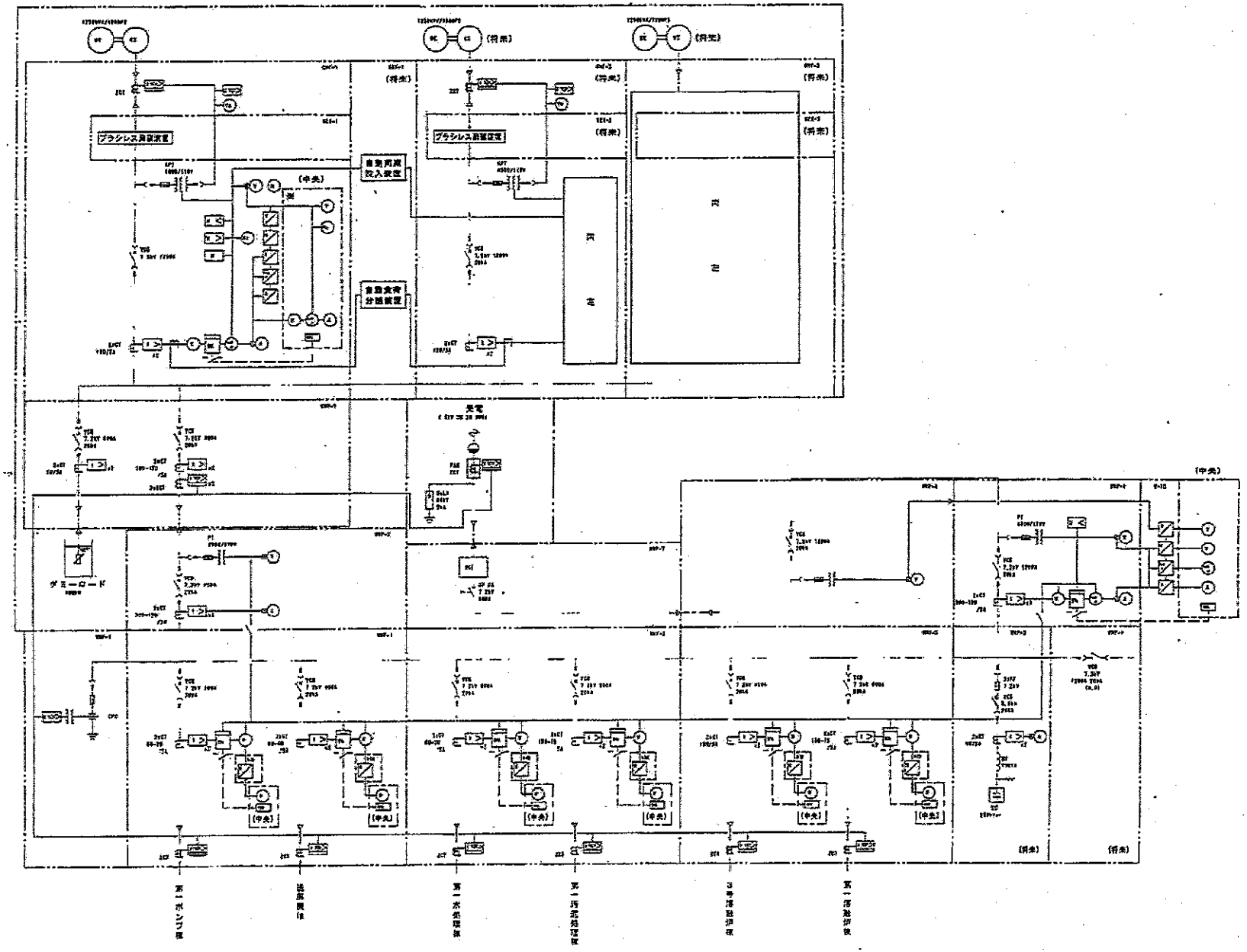

汚泥処理棟主電気室単線結線図

(注) 1. ヒューズは、警報接点付。
2. (中央) は情報処理表示。
3. 受電・自家発 (※印) についてはMGPに直送。

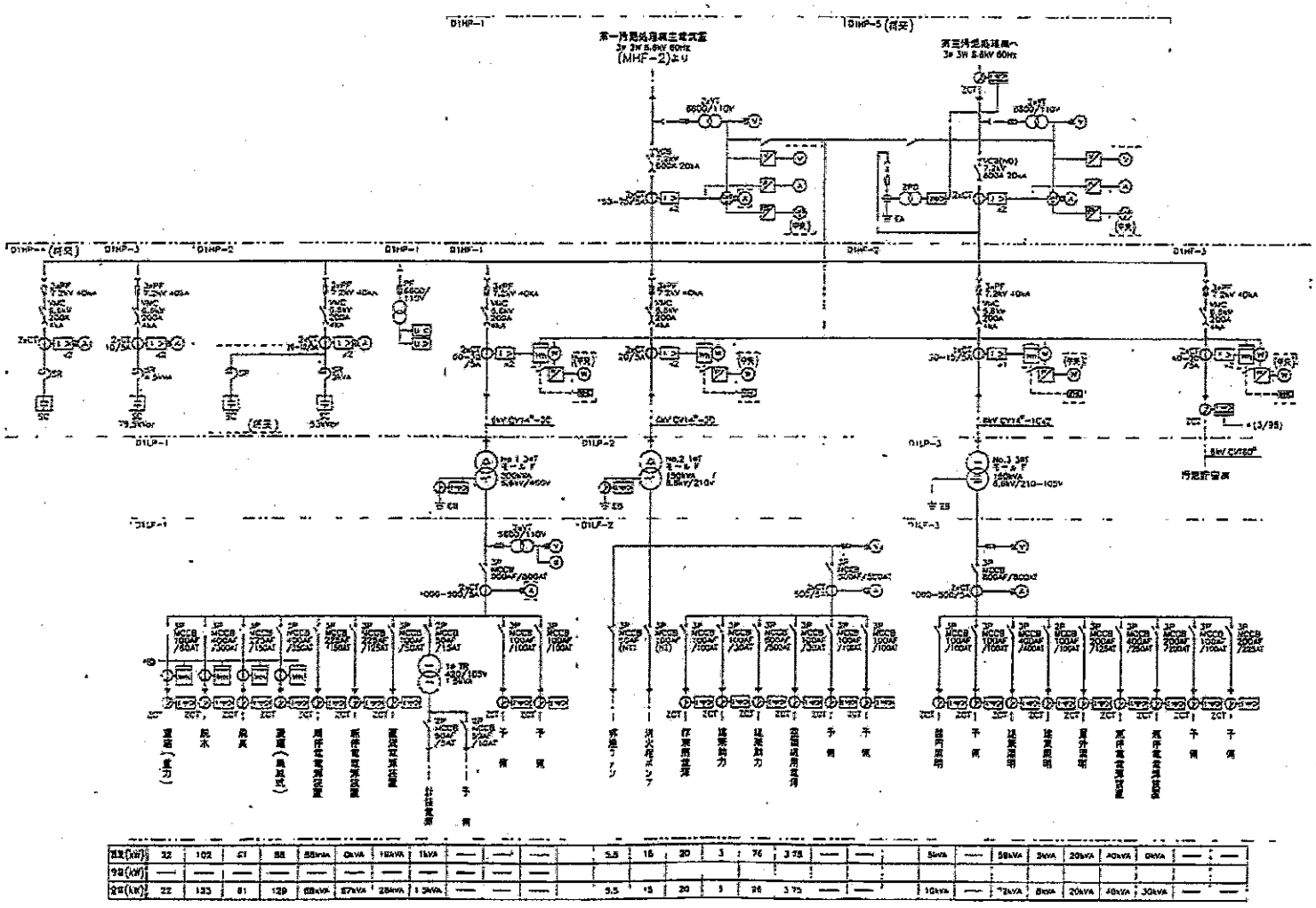

凡例

記号	名称
VCB	真空遮断器
VMC	真空電磁接触器
MCCB	配線用遮断器
ZCT	零相変流器
ZPD	コンデンサ形計器用変圧器
CT	変流器
VT	計器用変圧器
Tr	変圧器
SC	進相コンデンサ
SR	直列リアクトル
PF	電力ヒューズ
	地絡方向継電器
	不足電圧継電器
	過電流継電器
	地絡過電流継電器
	過電圧継電器
	地絡過電圧継電器
	電流計
	電流計切換スイッチ
	電圧計
	電圧計切換スイッチ
	力率計
	電力計
	電力量計
	電力量計カウンタ
	電流変換器
	電圧変換器
	電力変換器
	力率変換器

施設名	小矢部川流域下水道 二上浄化センター		
図面名称	第一汚泥処理棟電気室単線結線図 縮尺	NONE	
竣工年月	平成15年 3月	施設番号コード	Z602
設計管理		図面番号	0-01-0772-J03

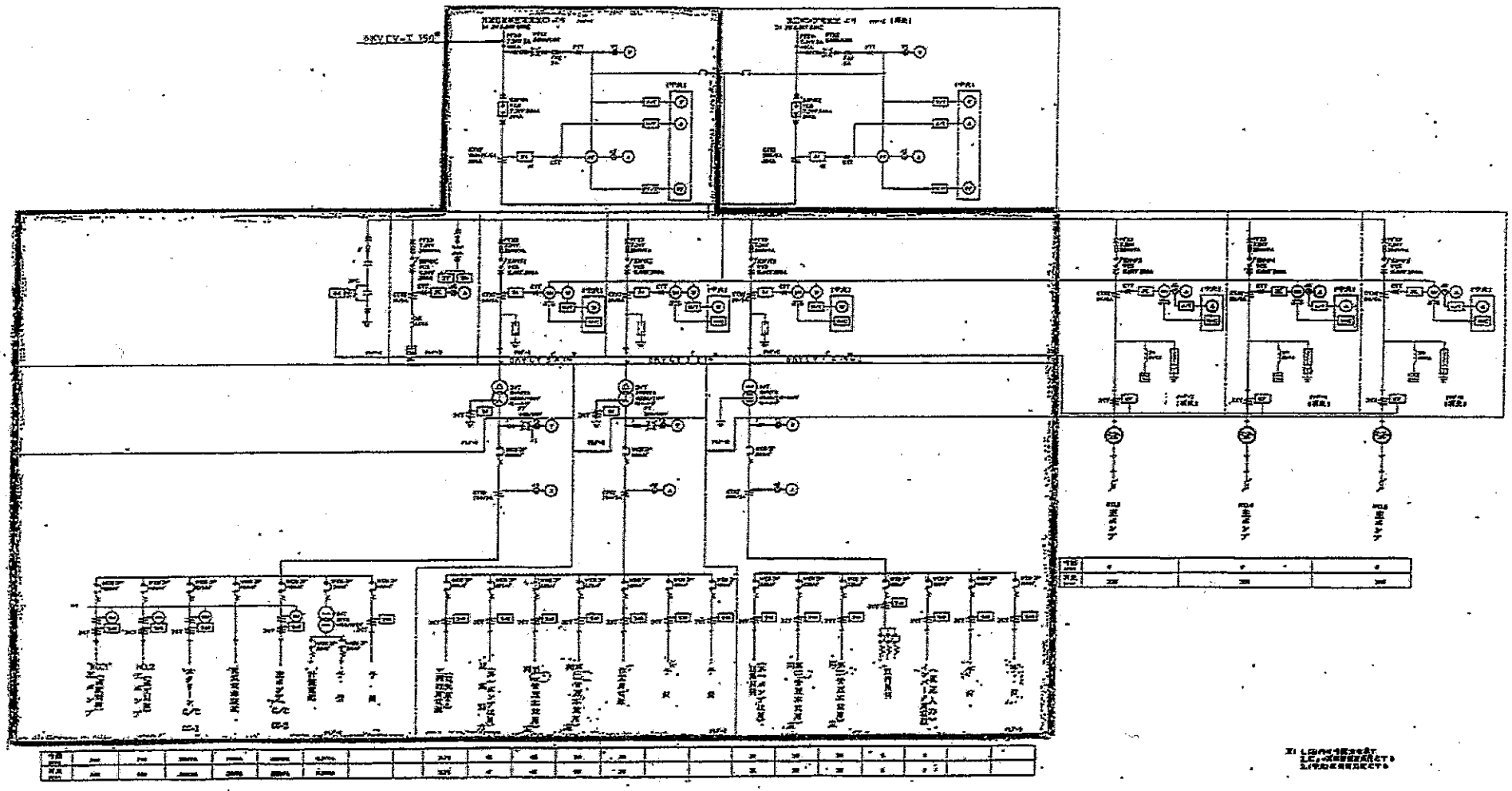

W. NO.JH059058

Fuji Electric Co.,Ltd.

HE215756

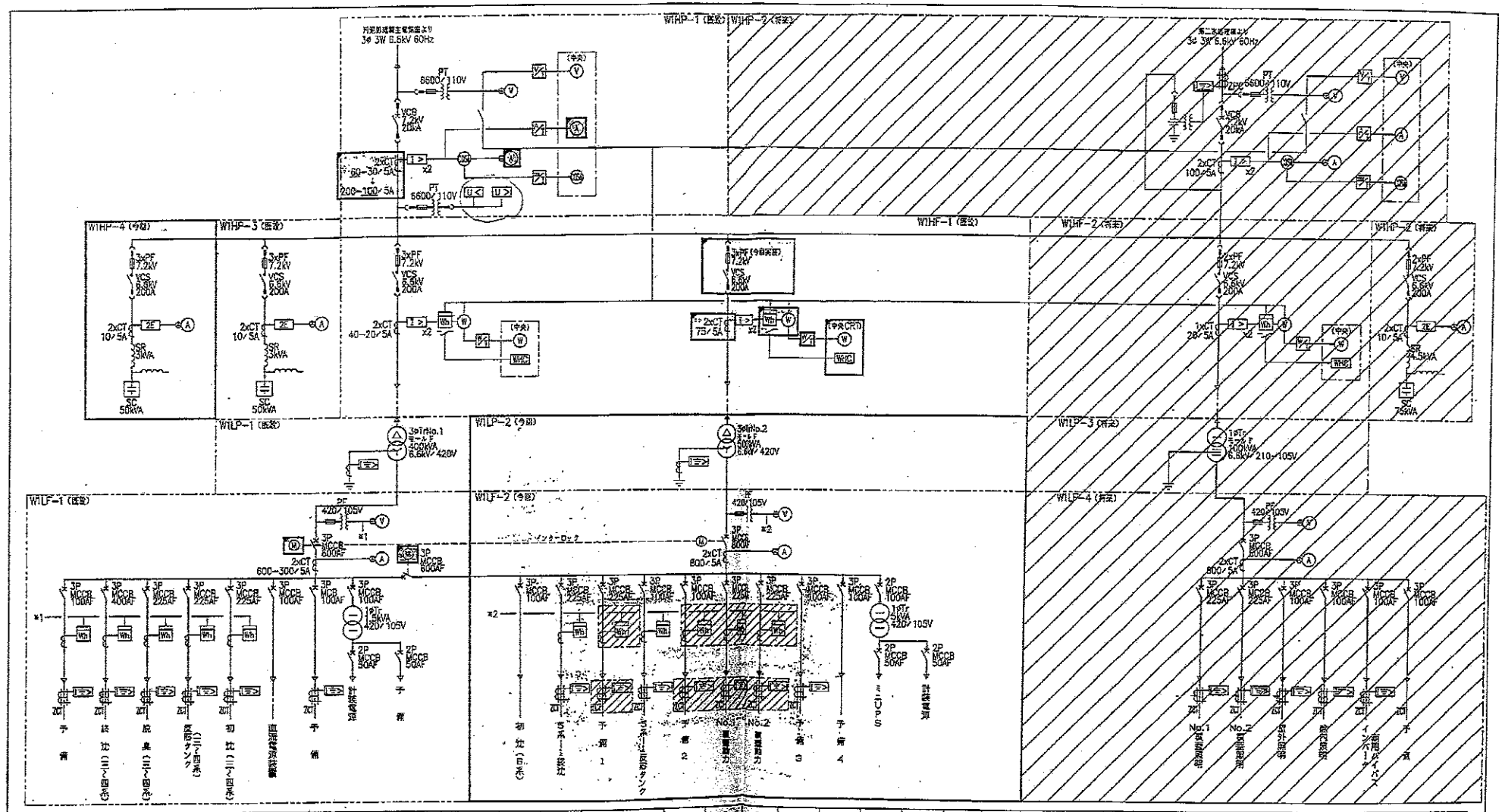

既設 (kW)	–	144	63	0	78	13kVA	0	0.7kVA	–			0	0	–	0	–	0	0	–	–	–	–						0	0	0	0	0	0	–
今回 (kW)	–	144	63	30	78	13kVA	0	0.7kVA	–			0	56	–	22	–	0	0	–	–	3KVA	0.7KVA						0	0	0	0	0	0	–
合計 (kW)	–	146	63	118	48	13kVA	17kVA	0.7kVA	–			23	57	–	44	–	75	75	–	–	3KVA	0.7KVA						30	30	30	10	5	5	–

注)
1. ▒ は、今回分を示す。
2. ヒューズは警報接点付とする。
3. (中央) は情報処理表示。
4. ▨ は、将来を示す。
5. ▒ は、機能増設を示す。

平成 20 年度 第 号	
小矢部川流域下水道二上浄化センター	
高岡 市 二上 町 地内	
水処理施設 (5/12系列) 等電気設備工事	
第一水処理棟電気室単線結線図	65 第中
縮尺 –	第 3 号
平成 年 月 日 製作	
富山県高岡土木センター	

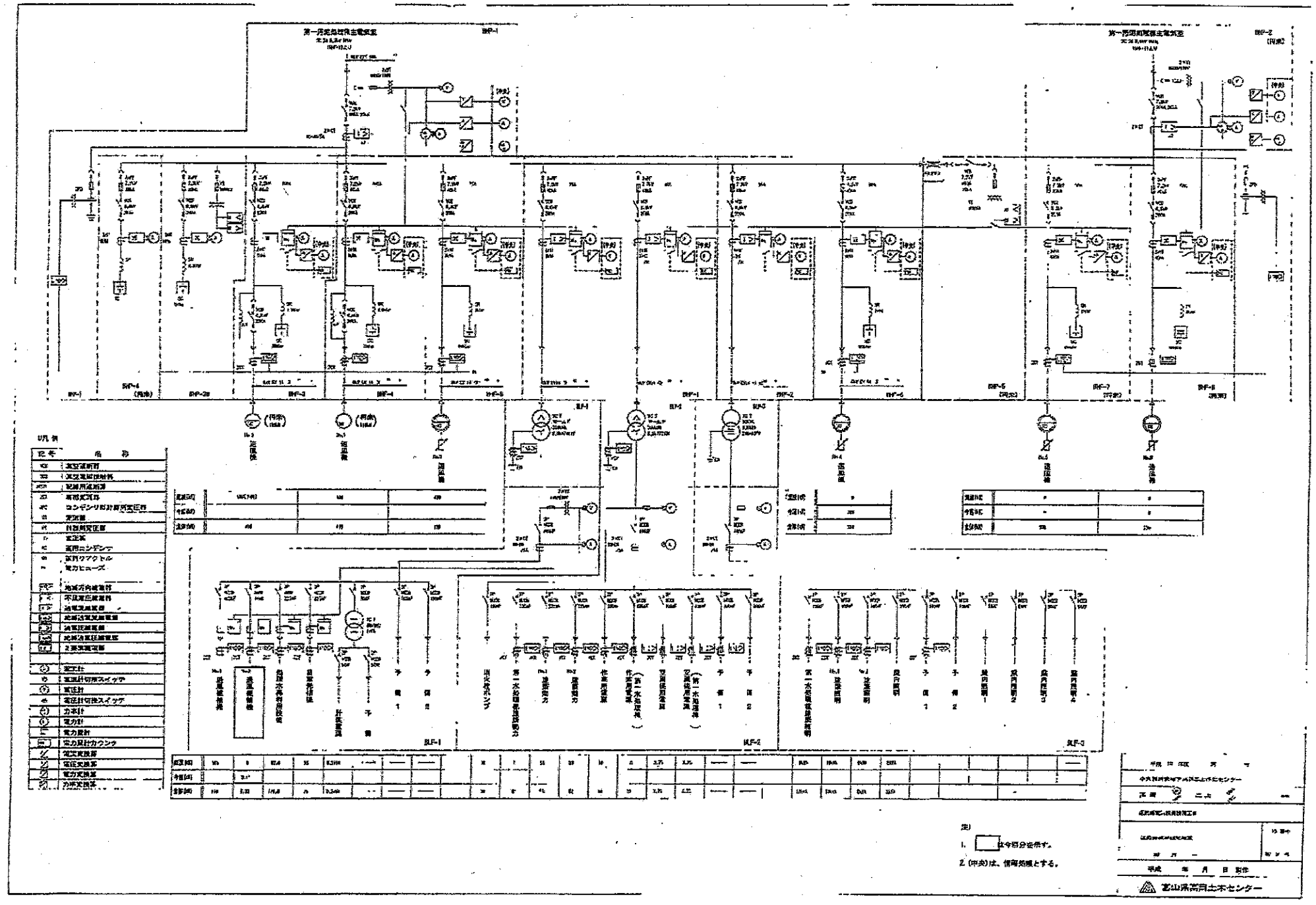
凡例
注)
1. 住今回分を示す。
2. (中央)は、情報処理とする。
富山県高岡土木センター

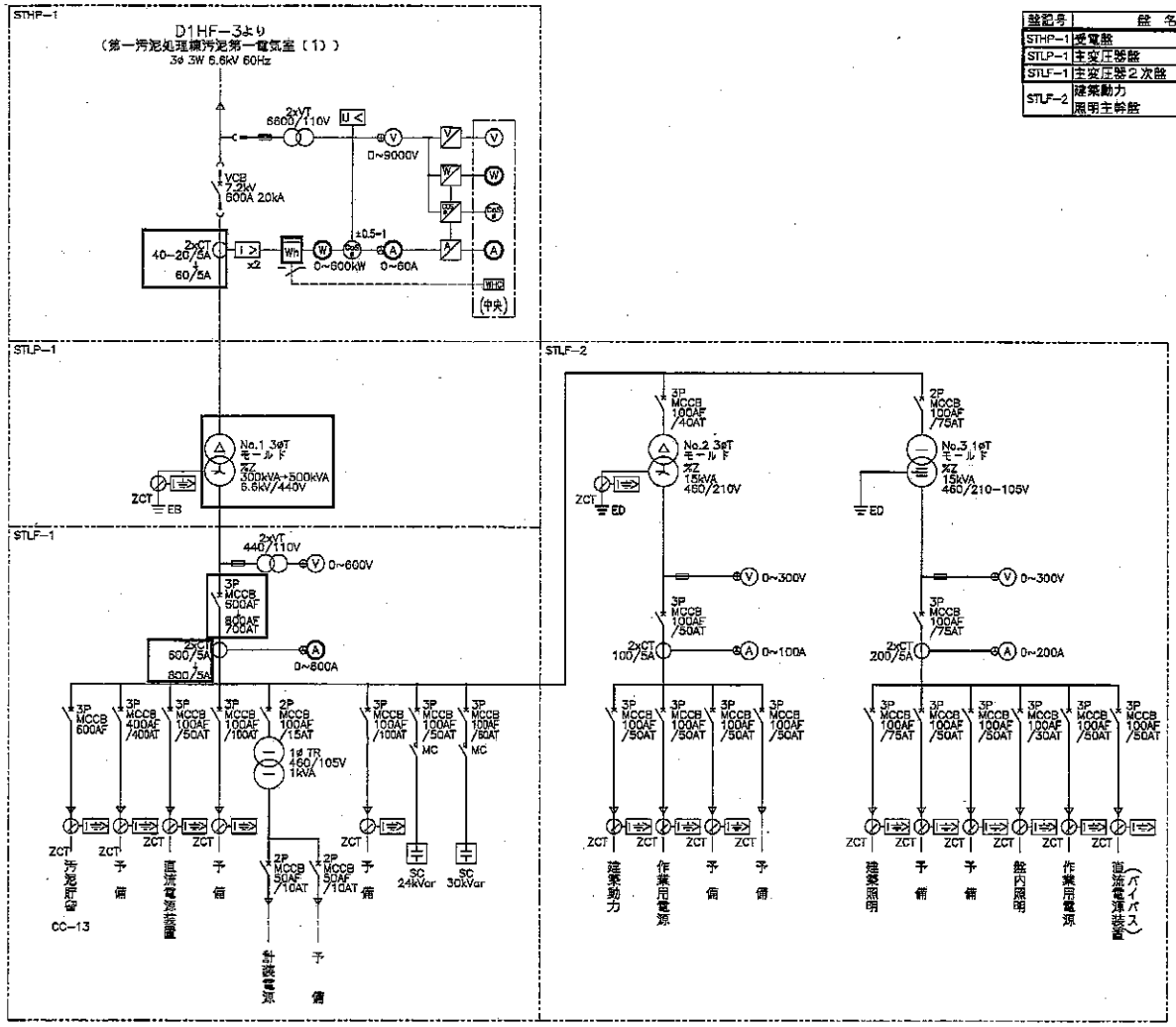

盤記号	盤名称	備考
STHP-1	受電盤	機能増設
STLP-1	主変圧器盤	〃
STLF-1	主変圧器2次盤	〃
STLF-2	建築動力 照明主幹盤	既設

凡例

記号	名称
VCB	真空遮断器
VMC	真空電磁接触器
MCCB	配線用遮断器
ZCT	零相変流器
ZPD	コンデンサ形計器用変圧器
CT	変流器
VT	計器用変圧器
Tr	変圧器
SC	進相コンデンサ
SR	直列リアクトル
PF	電力ヒューズ
I→	地絡方向継電器
U<	不足電圧継電器
I>	過電流継電器
I→	地絡過電流継電器
U>	過電圧継電器
U→	地絡過電圧継電器
A	電流計
⊕	電流計切換スイッチ
V	電圧計
⊕	電圧計切換スイッチ
cos	力率計
W	電力計
Wh	電力量計
WHC	電力量計カウンタ
	電流変換器
	電圧変換器
	電力変換器
	力率変換器

既設(kW)	304		3		1kVA			24kVar	30kVar		9.7	20				13.2			5	—	0
今回(kW)	—	—	—	—	—	—	—	—	—		—	—	—	—		—	—	—	—	—	
全体(kW)	309		3kVA	—	1kVA	—	—	24kVar	30kVar		9.7	20	—	—		13.2	—	—	5	—	0

□ は今回工事を示す。

Revisions		Date	Name
	Drawn	– –	
	Checked	– –	

メタウォーター株式会社
METAWATER Co.,Ltd.

Title: 汚泥貯留棟 単線結線図

Dwg.No. MWD44114 7-17

Ref.

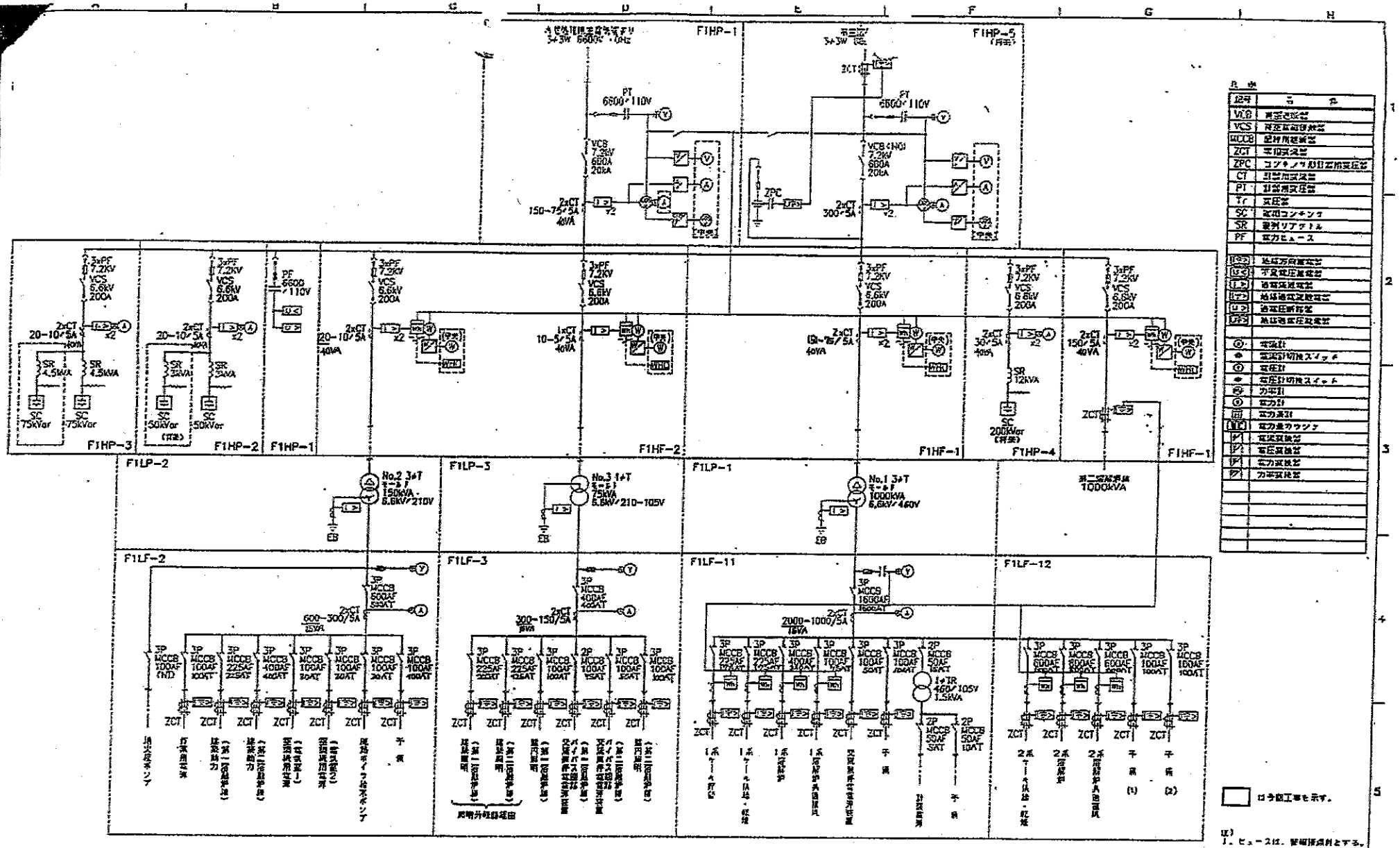

記号	名称
VCB	真空遮断器
VCS	真空電磁開閉器
MCCB	配線用遮断器
ZCT	零相変流器
ZPC	コンデンサ形零相変圧器
CT	計器用変流器
PT	計器用変圧器
Tr	変圧器
SC	電力コンデンサ
SR	直列リアクトル
PF	電力ヒューズ
UVR	地絡方向継電器
UVG	不足電圧継電器
I>	過電流継電器
I<>	地絡過電流継電器
U>	過電圧継電器
UFR	地絡電圧継電器
Ⓥ	電圧計
◆	電圧計切換スイッチ
Ⓐ	電流計
◆	電流計切換スイッチ
Ⓦ	力率計
Ⓦ	電力計
Ⓦ	電力量計
WHM	電力量カウンタ
	電流変換器
	電圧変換器
	電流変換器
	力率変換器

注)
1. ヒューズは、管端接続とする。

既設(kW)	11	20	13	80	4.5	5.5	3.7	—		25kVA	0	5kVA	5.5kVA	0	2.62		74.8	89.3	151.6	62.7	15kVA	—	1.5kVA	—		195.4	329.2	260.2	—	—
今回(kW)															0.18					4.4								50.5		
全体(kW)	11	20	13	80	4.5	5.5	3.7	—		50kVA	18kVA	5kVA	10kVA	7.5kVA	4.8		74.8	89.3	159.4	67.1	24kVA	—	1.5kVA	—		195.4	329.2	310.7	—	—

Revisions		Date	Name
	Drawn	— —	
	Checked	— —	

Fuji Electric Co.,Ltd.

Title: 第一溶解炉棟単線結線図

Dwg.No. WW401867 5-3

Rev.

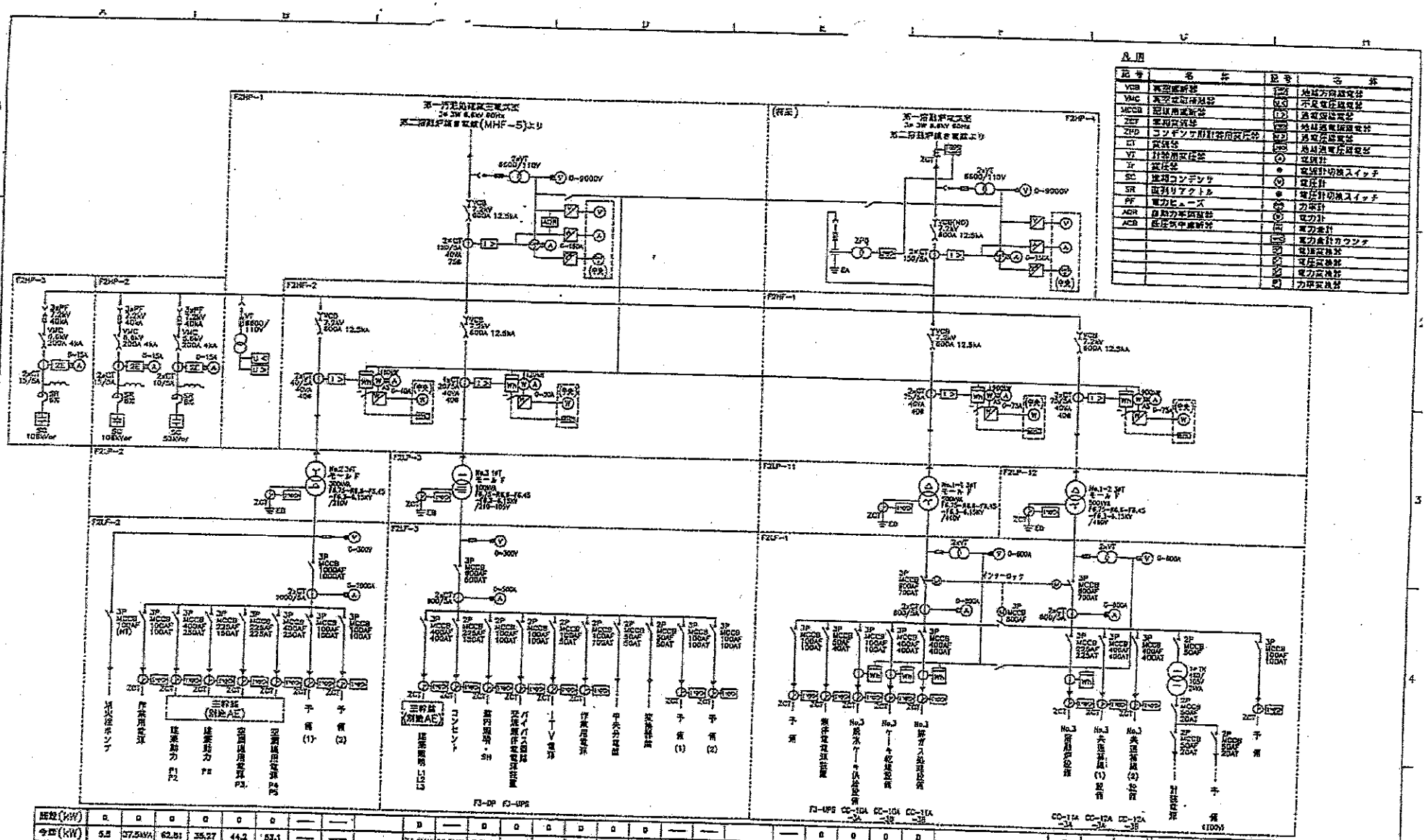
凡例
記号 名称 記号 名称
VCB 真空遮断器
VMC 真空電磁開閉器
MCCB 配線用遮断器
ZCT 零相変流器
ZPD コンデンサ用計器用変圧器
CT 変流器
VT 計器用変圧器
Tr 変圧器
SC 進相コンデンサ
SR 直列リアクトル
PF 電力ヒューズ
ACB 自動力率調整器
ACB 低圧気中遮断器
地絡方向継電器
不足電圧継電器
過電流継電器
地絡過電圧継電器
過電圧継電器
地絡過電圧継電器
電流計
電流計切換スイッチ
電圧計
電圧計切換スイッチ
力率計
電力計
電力量計
電力量計カウンタ
電流変換器
電圧変換器
電力変換器
力率変換器
F2HP-1
F2HP-2
F2HP-3
F2HP-4
F2HF-1
F2HF-2
F2LP-1
F2LP-2
F2LP-3
F2LP-11
F2LP-12
F3-DP
F3-UPS
CC-10A
CC-12A
将来機器を除きすべて今回工事を示す。

| | | |

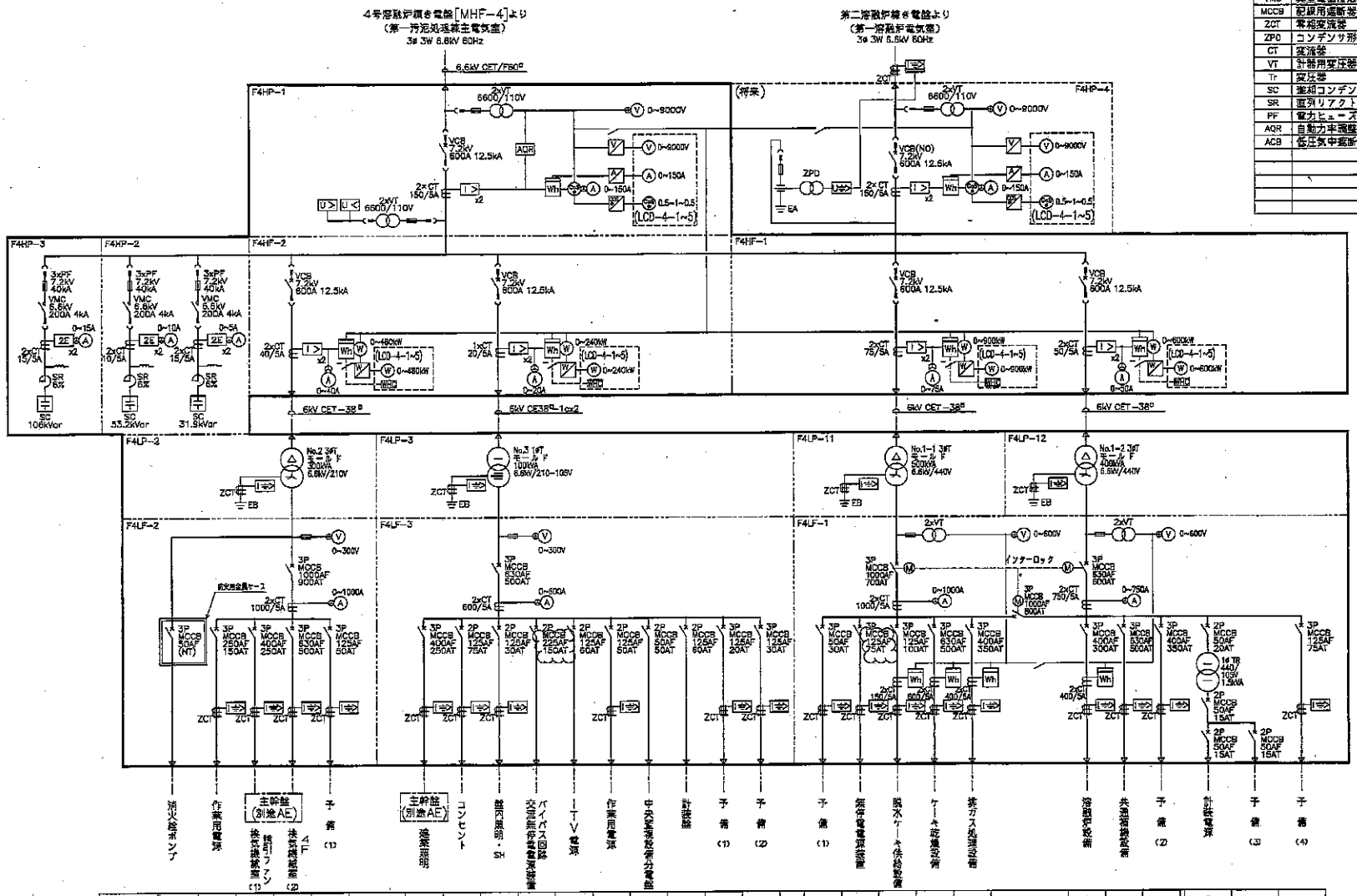

凡例

記号	名称	記号	名称
VCB	真空遮断器		地絡方向継電器
VMC	真空電磁接触器	U<	不足電圧継電器
MCCB	配線用遮断器	I>	過電流継電器
ZCT	零相変流器		地絡過電流継電器
ZPD	コンデンサ形計器用変圧器	U>	過電圧継電器
CT	変流器		地絡過電圧継電器
VT	計器用変圧器	A	電流計
Tr	変圧器		電流計切換スイッチ
SC	進相コンデンサ	V	電圧計
SR	直列リアクトル		電圧計切換スイッチ
PF	電力ヒューズ		力率計
AQR	自動力率調整器	W	電力計
ACB	低圧気中遮断器		電力量計
		MWC	電力量計カウンタ
			電流変換器
			電圧変換器
			電力変換器
			力率変換器

名称一覧表

盤記号	盤名称	備考
F4HP-1	No.1受電盤	今回
F4HP-2	No.1コンデンサ盤	〃
F4HP-3	No.2コンデンサ盤	〃
F4HF-1	No.1-1変圧器-1次/No.1-2変圧器-1次盤	〃
F4HF-2	No.2変圧器-1次/No.3変圧器-1次盤	〃
F4HP-4	No.2受電盤	将来
F4LP-11	No.1-1変圧器盤	今回
F4LP-12	No.1-2変圧器盤	〃
F4LP-2	No.2変圧器盤	〃
F4LP-3	No.3変圧器盤	〃
F4LF-1	400Vフィーダ盤	〃
F4LF-2	200Vフィーダ盤	〃
F4LF-3	1φ200V/100Vフィーダ盤	〃

既設(kW)	0	0	0		—		0	—	0	0	0	0	0	—	—		—	0	0	0		0	0	—	0	—	—
今回(kW)	7.5	37.5kVA	63.05	106.25	—		77.8kVA	11.5kVA	5.0kVA	10.0kVA	5.0kVA	7.5kVA	1.5kVA	8.1kVA	—	—	—	31.0kVA	45.25	251.8	162.24		134.04	251.25	—	1.5kVA	—	—
合体(kW)	7.5	37.5kVA	63.05	106.25	—		77.8kVA	11.5kVA	5.0kVA	10.0kVA	5.0kVA	7.5kVA	1.5kVA	8.1kVA	—	—	—	31.0kVA	45.25	251.8	162.24		134.04	251.25	—	1.5kVA	—	—
ケーブルサイズ	CE/F 14sq-3C	CET/F 100sq	CET/F 150sq	CET/F 150sq×2			CET/F 150sq	CE/F 22sq-2C	CE/F 5.5sq-2C	CE/F 14sq-2C	CE/F 14sq-2C	CE/F 14sq-2C	CE/F 14sq-2C	CET/F 14sq-2C				CE/F 14sq-3C	CET/F 38sq	CET/F 150sq×2	CET/F 250sq		CET/F 200sq	CET/F 150sq×2		CE/F 22sq-2C		
許容電流(A)	54	200	265	530			265	84	37	64	64	64	64	64				54	105	530	370		325	530		19		
備考																												

注記

1. □：は今回を示す

Revisions		Date	Name
	Drawn	— —	
d)	Checked	— —	
a) 2015-02-27 仕様見直しによる			

メタウォーター株式会社
METAWATER Co.,Ltd.

Title: 4号溶融炉棟 単線結線図

Dwg.No. MWD44114 7-3

Ref.

a
d

佐野MP場

その1.構内図

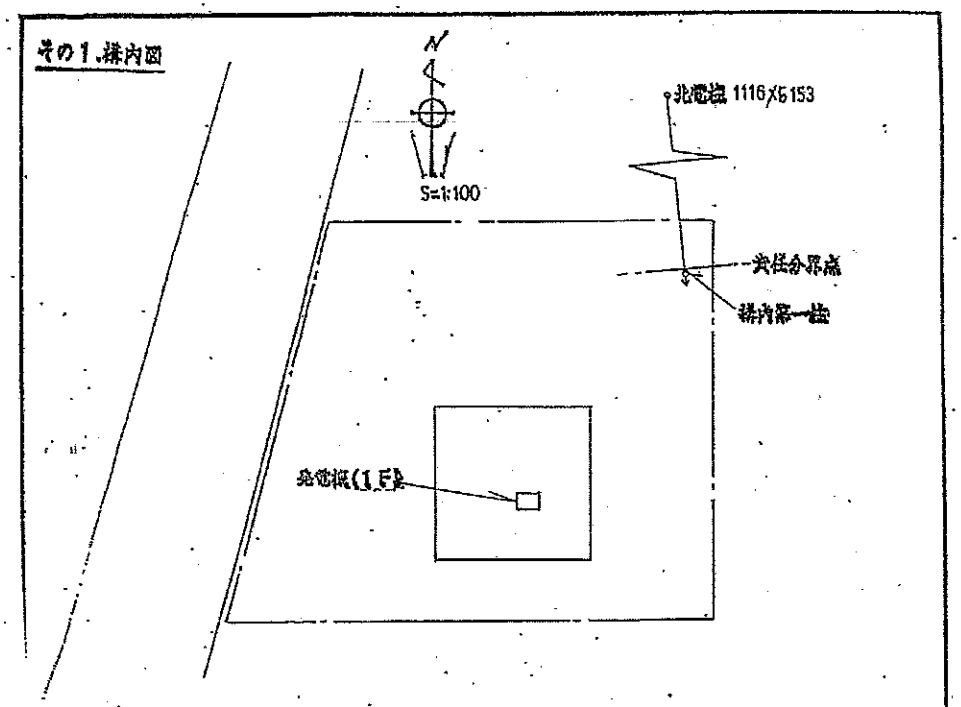

その2.付近見取り図

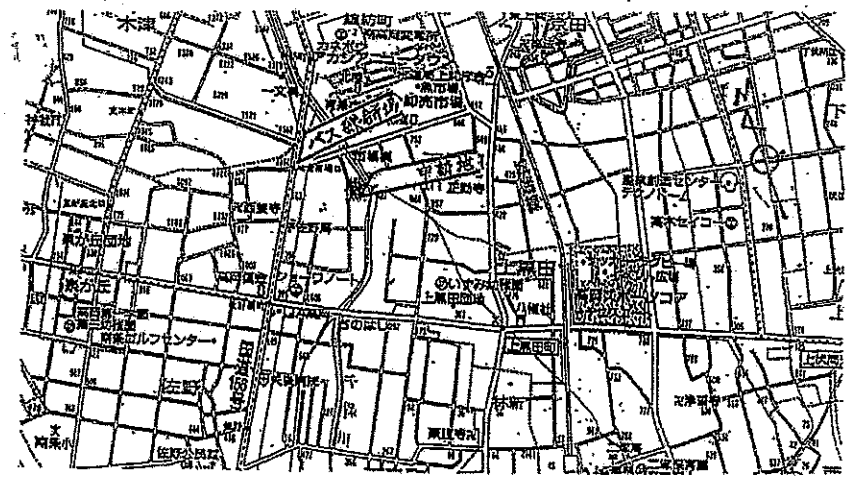

電気工事図

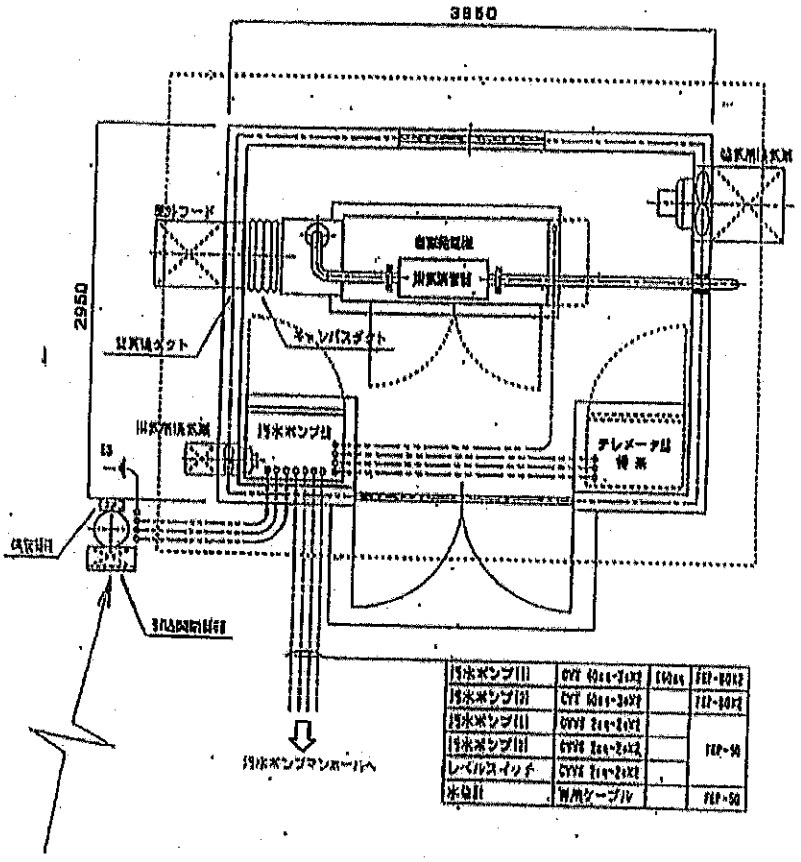

排水ポンプ用	CVT [illegible]	[illegible]	FEP-[illegible]
排水ポンプ用	CVT [illegible]		FEP-[illegible]
排水ポンプ用	CVT [illegible]		FEP-50
排水ポンプ用	CVT [illegible]		
レベルスイッチ	CVT [illegible]		
水位計	専用ケーブル		FEP-50

ケーブル、配線図 配管図			
番号	名称	ケーブル規格	配管
[illegible]	[illegible]	[illegible]	[illegible]
[illegible]	[illegible]	[illegible]	[illegible]
[illegible]	[illegible]	[illegible]	[illegible]
[illegible]	[illegible]	[illegible]	[illegible]
[illegible]	[illegible]	[illegible]	[illegible]
[illegible]	[illegible]	[illegible]	[illegible]
排水ポンプ用	排水ポンプ用 電源	[illegible]	[illegible]
[illegible]	排水ポンプ用 電源	[illegible]	[illegible]
[illegible]	排水ポンプ用 電源	[illegible]	[illegible]
[illegible]	排水ポンプ用 電源	[illegible]	[illegible]
[illegible]	[illegible]	[illegible]	[illegible]
[illegible]	[illegible]	[illegible]	[illegible]
[illegible]	[illegible]	[illegible]	[illegible]
[illegible]	[illegible]	[illegible]	[illegible]

引込柱図

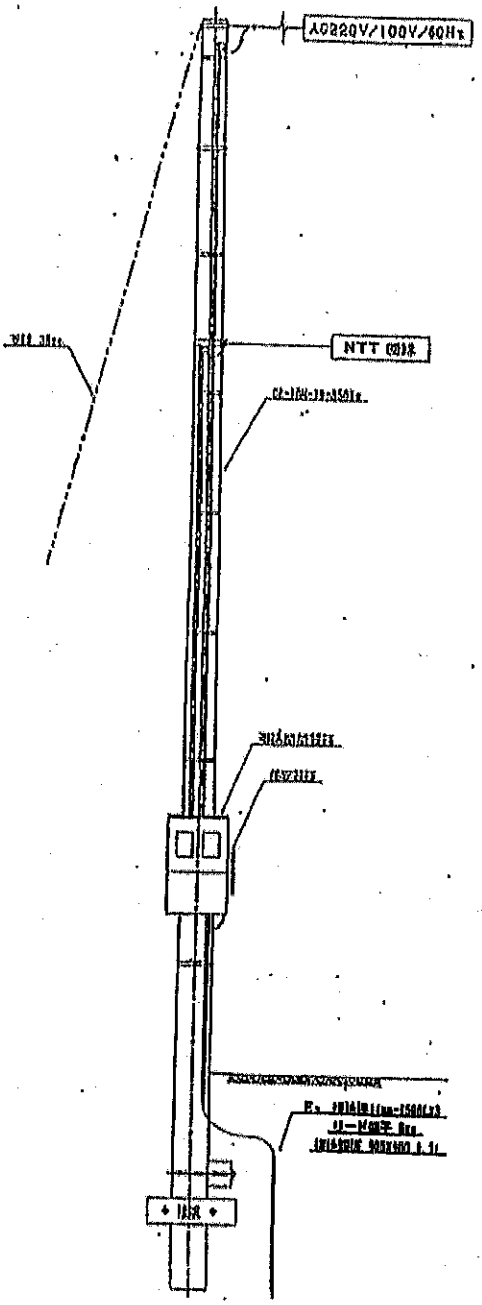

図面第工事番号 対象物件名称

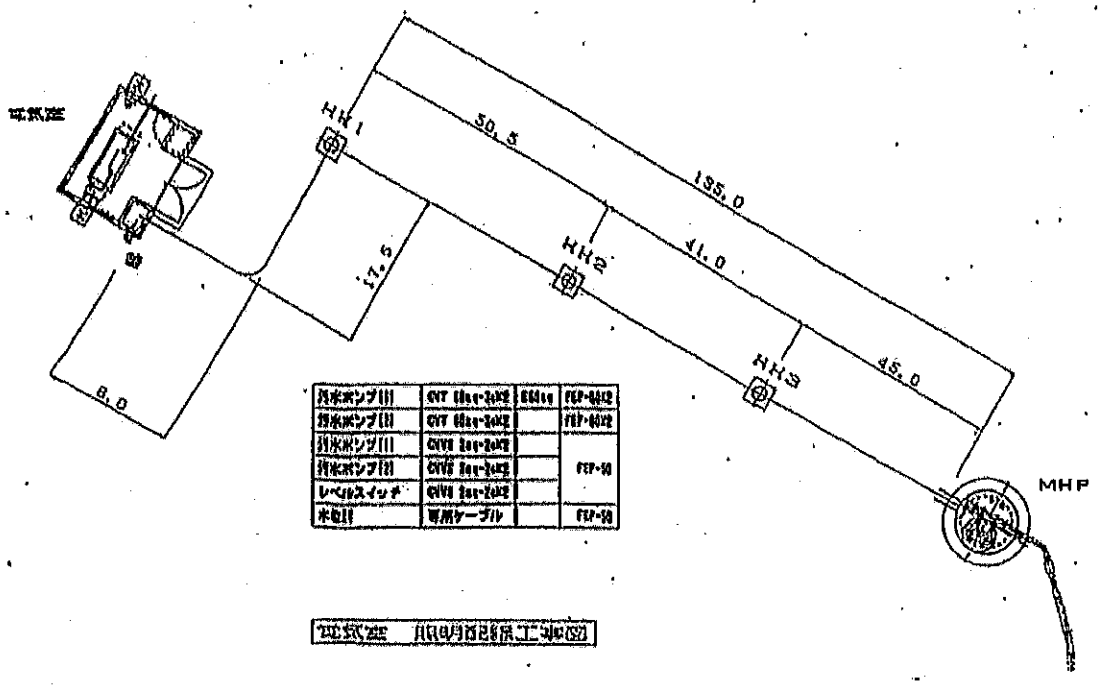

揚水ポンプ(1)	CVT 10sq-2c×2	ESG14	FEP-60×2
揚水ポンプ(2)	CVT 10sq-2c×2		FEP-60×2
揚水ポンプ(3)	CVT 2sq-2c×2		FEP-50
揚水ポンプ(4)	CVT 2sq-2c×2		
レベルスイッチ	CVT 2sq-2c×2		
水位計	専用ケーブル		FEP-50

図面第工事番号 対象物件名称

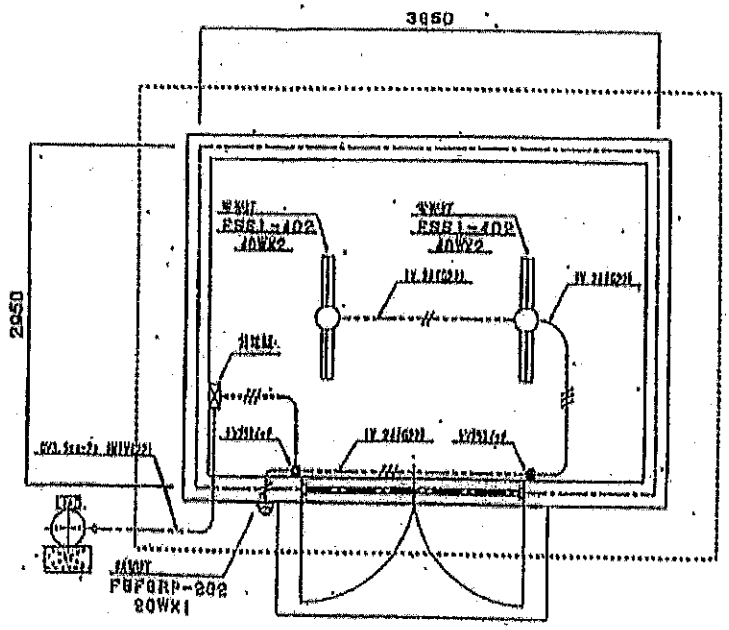

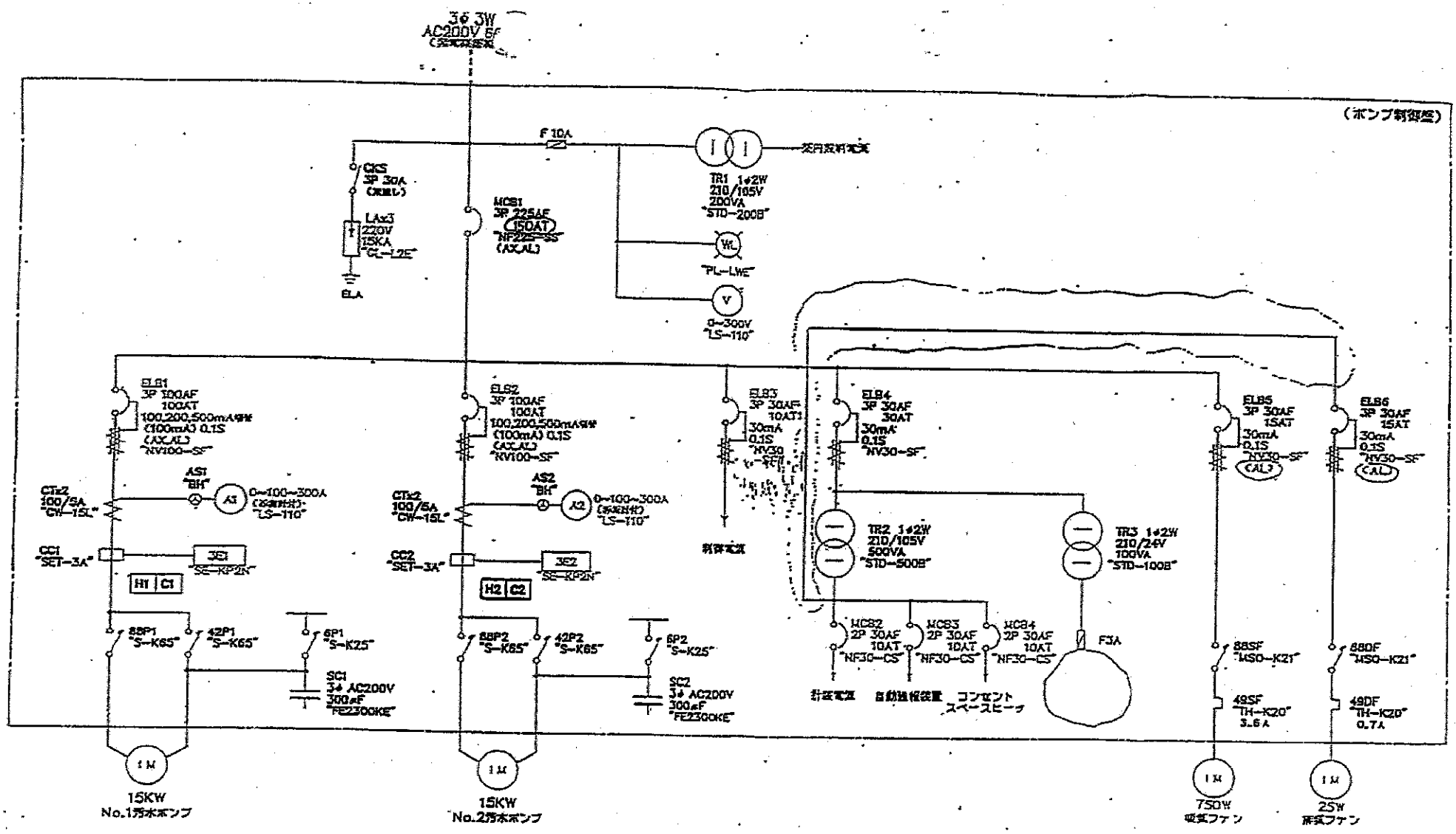

出図先 ( )	MITSUBISHI ELECTRIC CORPORATION	単線接続図	
DWG. No.	作成年月日 DATE — —	承認 APPROVED	TITLE 汚水中継ポンプ制御盤 E01
SCALE	作図 DRAWN 宮田	安西	
	検図 CHECKED		
NTS	設計 DESIGNED 箕浦		KD800Z178

改定 CHANGE	一部改図 平成5-12	A
	一部改図 平成5-8	B

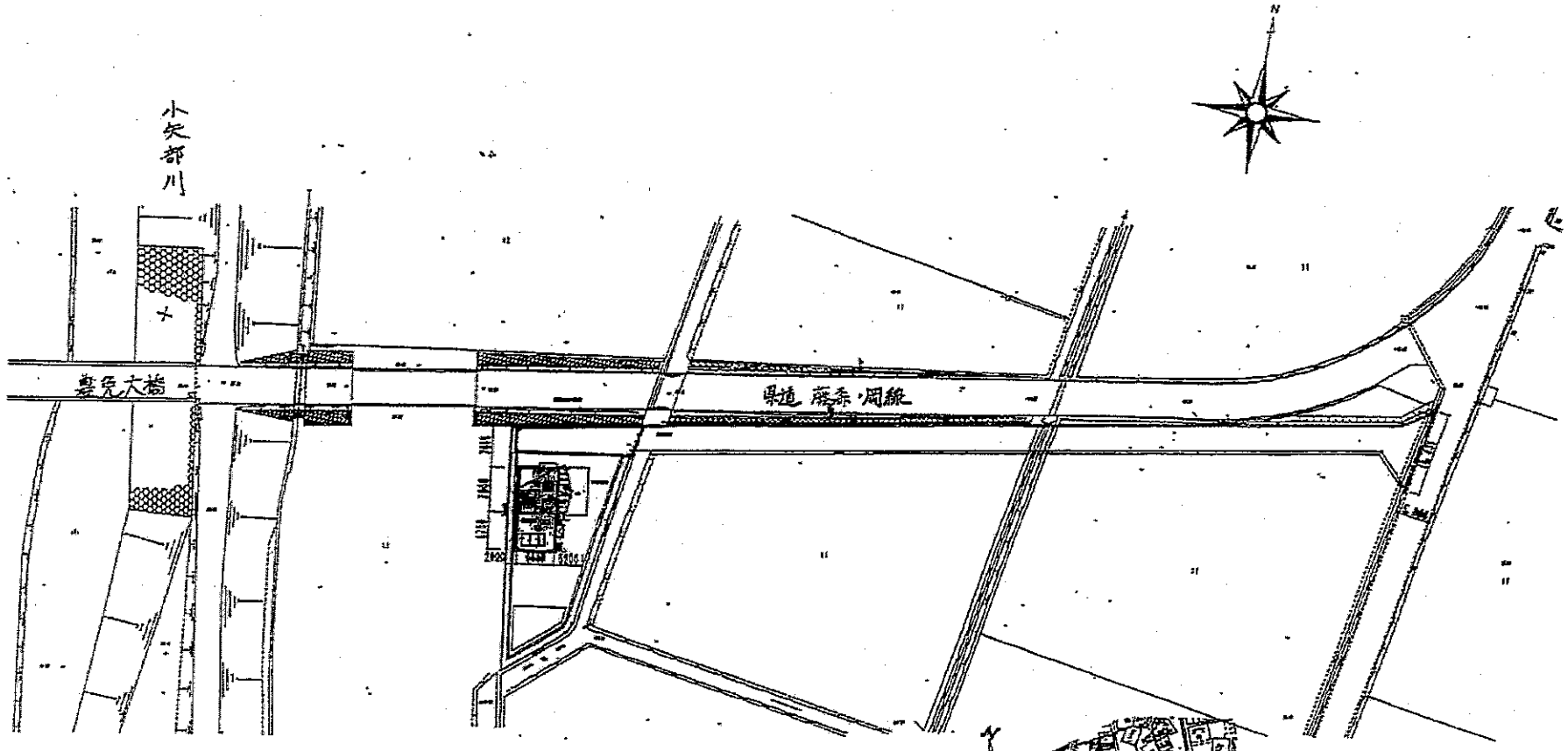

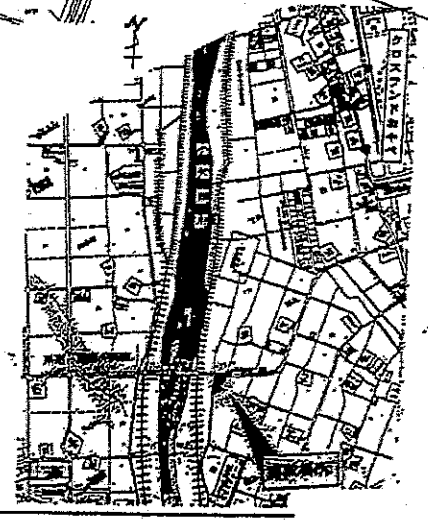

附近見取図 S: 1:400

工事名	小矢部市北大下水道区上中島ポンプ場上部桁架工事		
図面名	附近見取図	縮尺 1/400	図面番号 A-2/18

福上ポンプ場

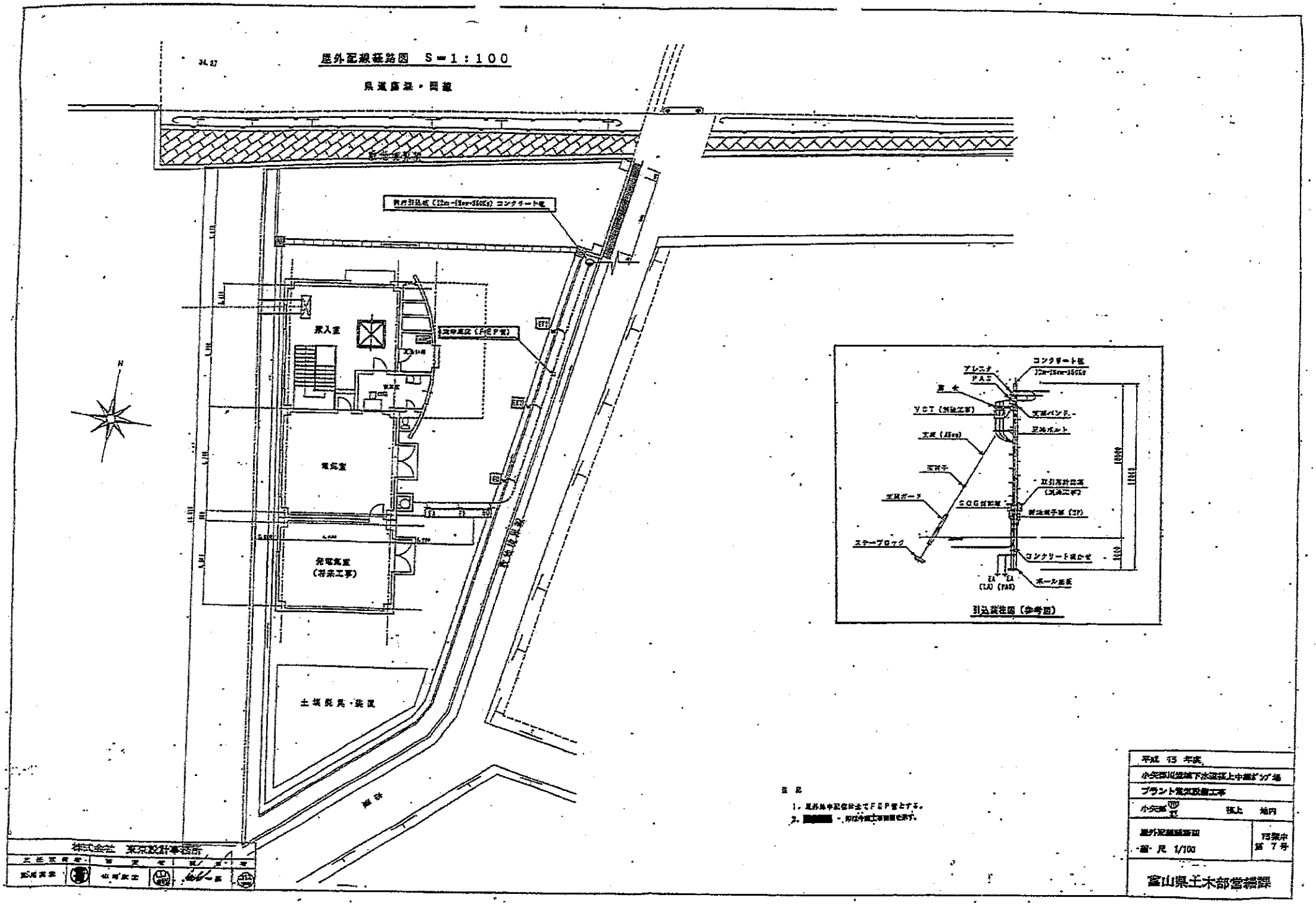
屋外配線経路図 S＝1：100
県道唐堀・岡線
敷地東境界
埋戻土
埋戻土
埋戻土

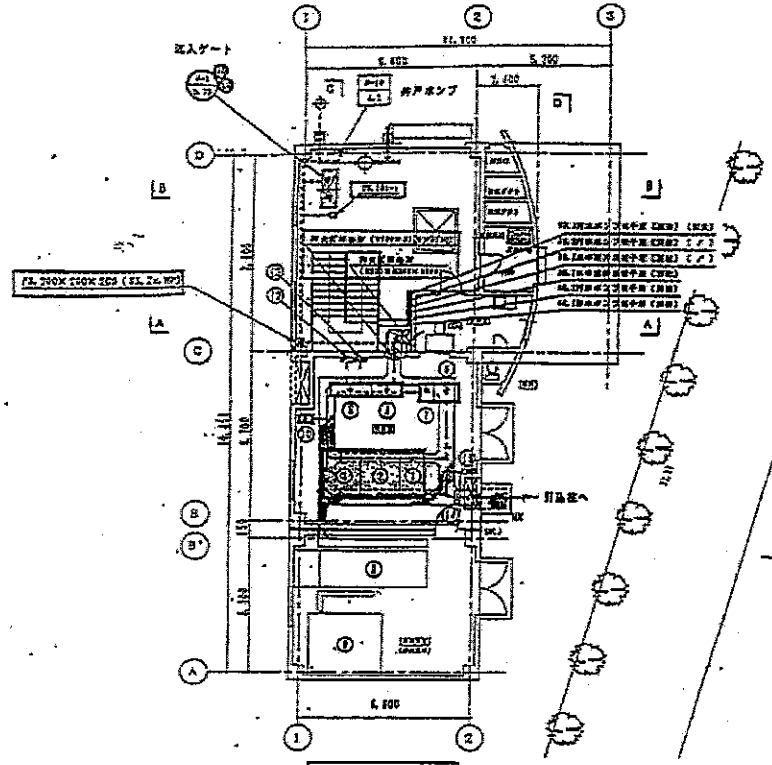

1階配線平面図 1:100

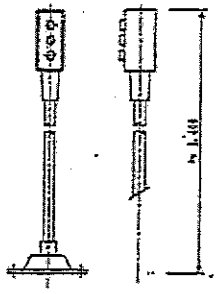

スイッチボックス参考図
S=NON

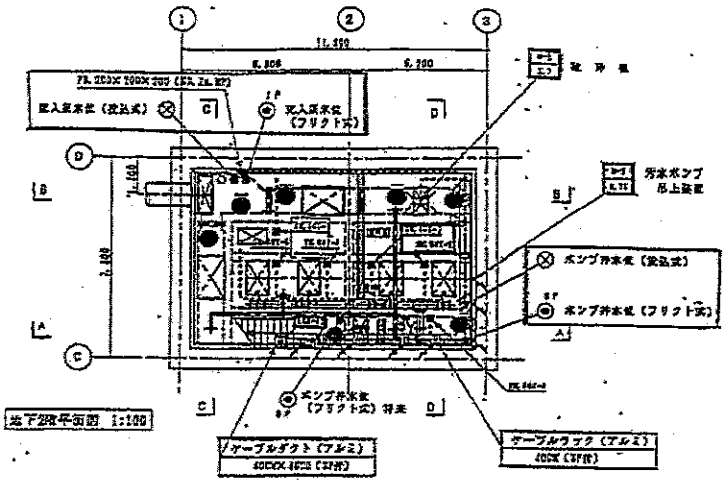

地下2階平面図 1:100

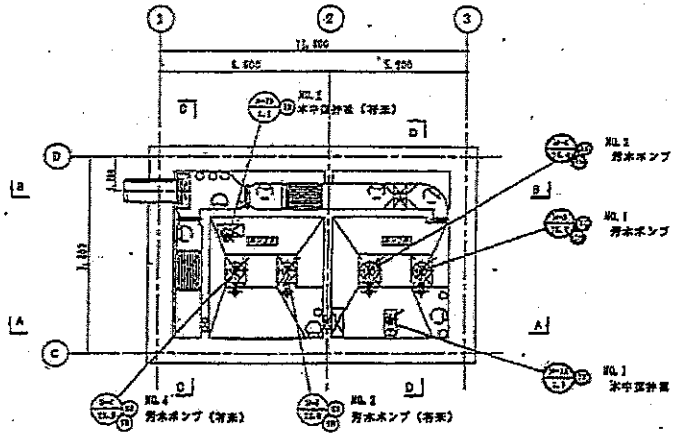

地下3階平面図 1:100

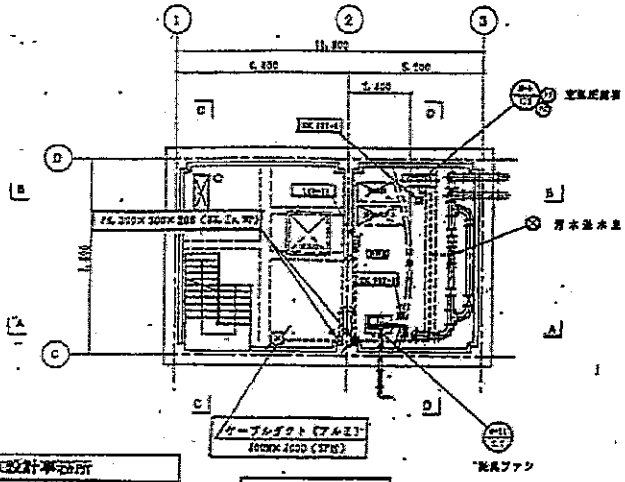

地下1階平面図 1:100

注記

1. スイッチボックス（SK BOX）番号は、下記を示す。

SK BOX-1：流入ゲート
SK BOX-2：排水ポンプ
SK BOX-3：排水ポンプ
SK BOX-4：排水ポンプ（予備）
SK BOX-5：排水ポンプ（予備）
SK BOX-6：水中圧計装
SK BOX-7：水中圧計装（予備）
SK BOX-8：空気圧縮装置
SK BOX-9：換気ファン

番号	機器名称	記号	番号	機器名称	記号
[illegible]	[illegible]	[illegible]	(11)	排水遠方制御	ETB
[illegible]	[illegible]	[illegible]	(12)	電灯分電盤（L－1A）	（別途工事）
(5)	電力分電盤（M－1A）	LB－1A	(13)	動力分電盤（M－1A）	（別途工事）
(6)	コントロールセンタ	CC－01	(14)	電話端子盤（T－1A）	（別途工事）
(7)	電動弁操作盤	Ry－01			
(8)	計装盤	KP－1			
(9)	TV／TM盤（モニタ）	TC／TM			
(10)	自家発電装置	（別途工事）			
(11)	電話小交換	（別途工事）			
(12)	無停電電源装置（UPS）	UPS			

■ 印は別途工事範囲を示す。

株式会社 東京設計事務所			
主任技術者	管理者	関係者	
高橋英夫	佐藤敏士	鈴井一郎	

平成 13 年度
小矢部川流域下水道福上中継ポンプ場
プラント電気設備工事
小矢部市 福上 地内

配線平面図
縮尺 1/100

13 図中 第 8 号

富山県土木部営繕課

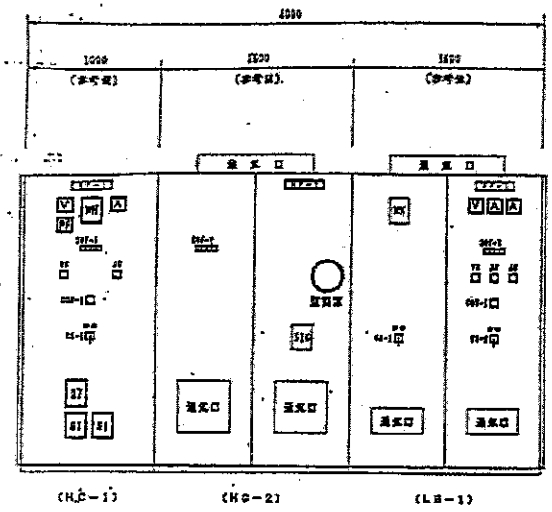

受変電盤基礎図 S=1/20

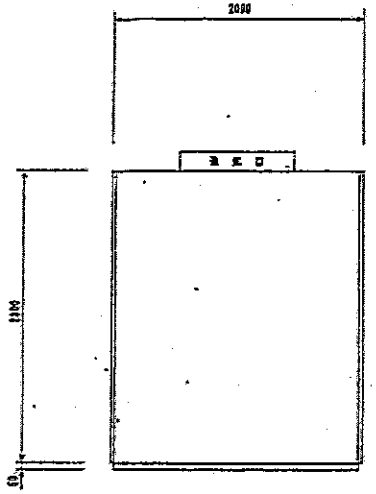

盤配置図 S=1/20

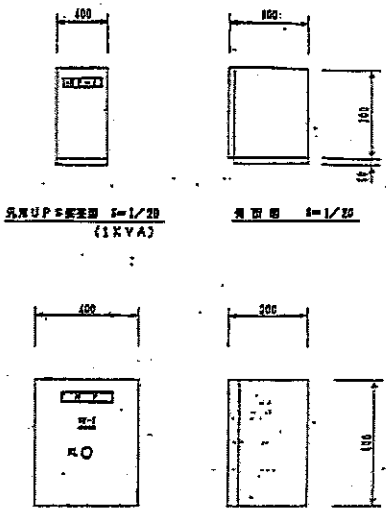

予備用UPS盤基礎図 S=1/20 (1KVA)

盤配置図 S=1/20

正面図

側面図

作業用電源盤外形図 S=1/10

形式：2面 (LCB-Z1, Z2)

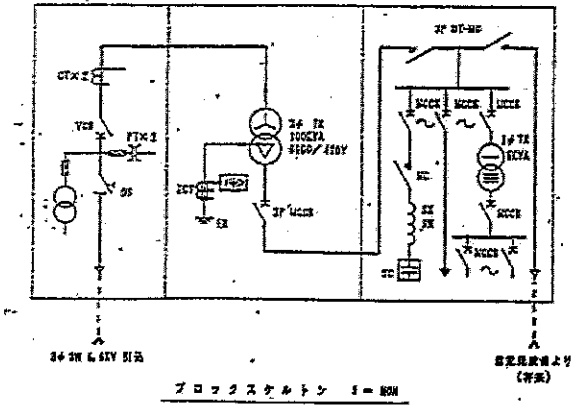

ブロックスケルトン S=NON

30F-1

全電	全電	受電	予備
停電	通電表	盤表	

30F-2

表示灯用	表示灯用	表示灯用	予備
電源用	二次電源	二次電源用	

30F-3

自動	既存	コンセント		予備
フィーダ	フィーダ	電源		
電源	電源			

凡例：

記号	名称	仕様
MF-1	引込主電盤	MC-1
MP-1	電灯分電盤	MC-1
MP-2	動力分電盤	MC-1
MP-3	予備UPS盤	MPS
CO-1	切換スイッチ（手動－電源）	
CO-2	操作スイッチ（自動－入）	
CO-3	操作スイッチ（自動－遮電）	

作業用電源盤凡例

記号	名称	仕様
XF	作業用電源盤	
CV-1	3芯 2 0 0 V	
WL	ホワイトランプ	
収納機器		
名称		数量
ELB 3P 100AF		1台
コンセント（200V用）		1個
ボックス		1式
盤下台		1式
その他必要なもの		1式

注記）寸法及び取付器具は参考とする。

本図は全て予備工事範囲を示す。

平成 15 年度	
小矢部川流域下水道板上中継ポンプ場	
プラント電気設備工事	
小矢部市	福上 地内
受変電盤外形図 縮尺 1/10, 20	15実中 第 3 号
富山県土木部営繕課	

株式会社 東京設計事務所

主任技術者	電気主任	設計者
富山県庁	山崎敏之	佐野一男

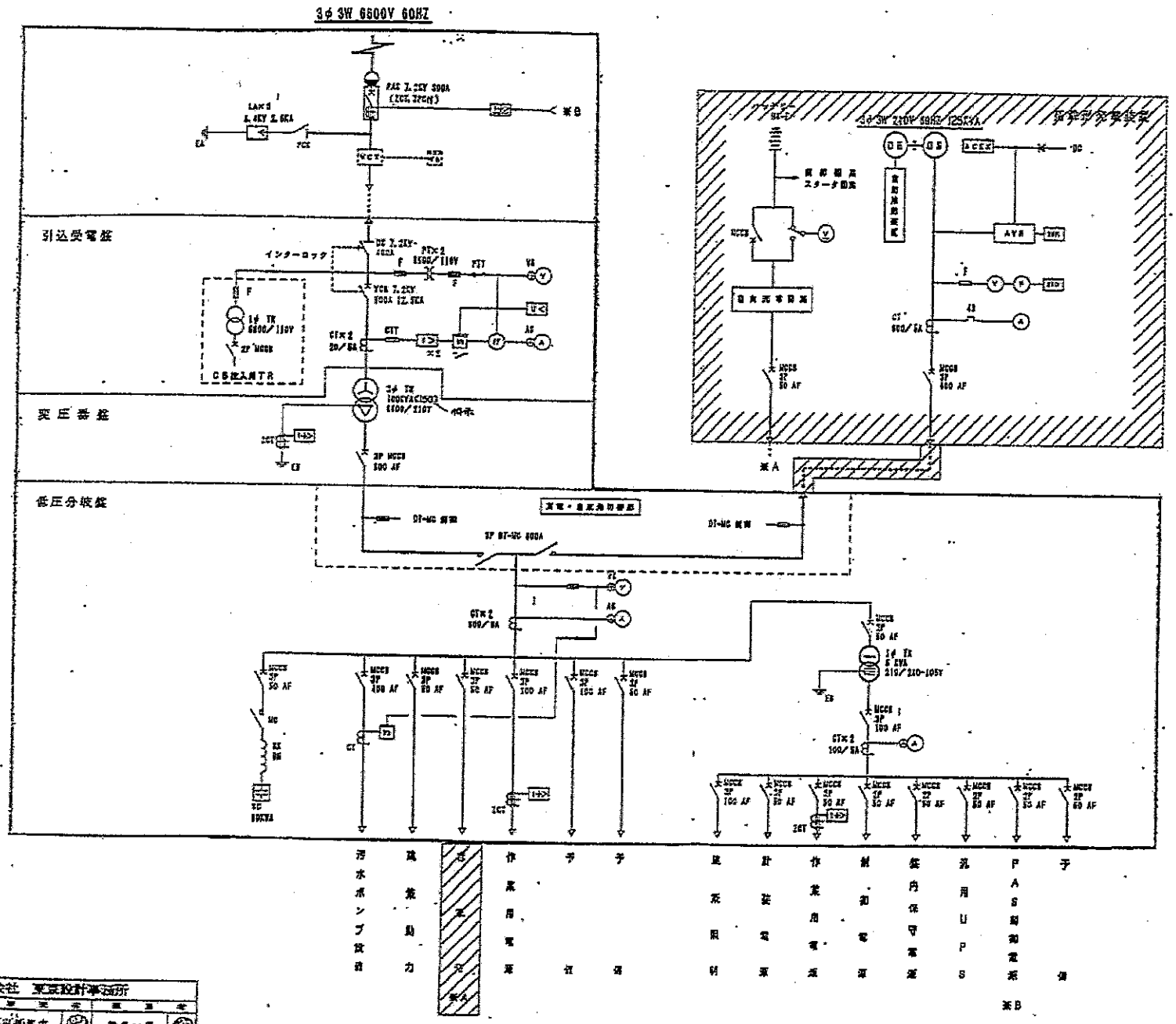

記号	名称
PAS	柱上気中開閉器
LA	避雷器
VCT	高圧引込用キュービクル
DS	断路器
VCB	真空しゃ断器
UCOCB	記録用しゃ断器
MC	電磁開閉器
PT	計器用変圧器
CT	変流器
SC	進相コンデンサ
A	電流計
AS	押釦切換スイッチ
V	電圧計
VS	押釦切換スイッチ
WH	電力量計
PF	力率計
TR	変圧器
DE	ディーゼルエンジン
GS	開閉器操作器
AGEX	自動始動装置
AVR	自動電圧調整器
DSK	開閉器操作台
SAR	電圧変動器
I >	過電流継電器
Dく	不足電圧継電器
I ↔>	地絡過電流継電器
I ↔>	地絡方向継電器

注記）

1. ▨ 印は、今回工事を示す。
2. ■ 印は今回工事範囲を示す。

平成 15 年度	
小矢部川流域下水道流域内中継ポンプ場	
プラント電気設備工事	
小矢部 [illegible] 字上 地内	
単線結線図	図面番号
縮尺 NON	第 2 号
富山県土木部営繕課	

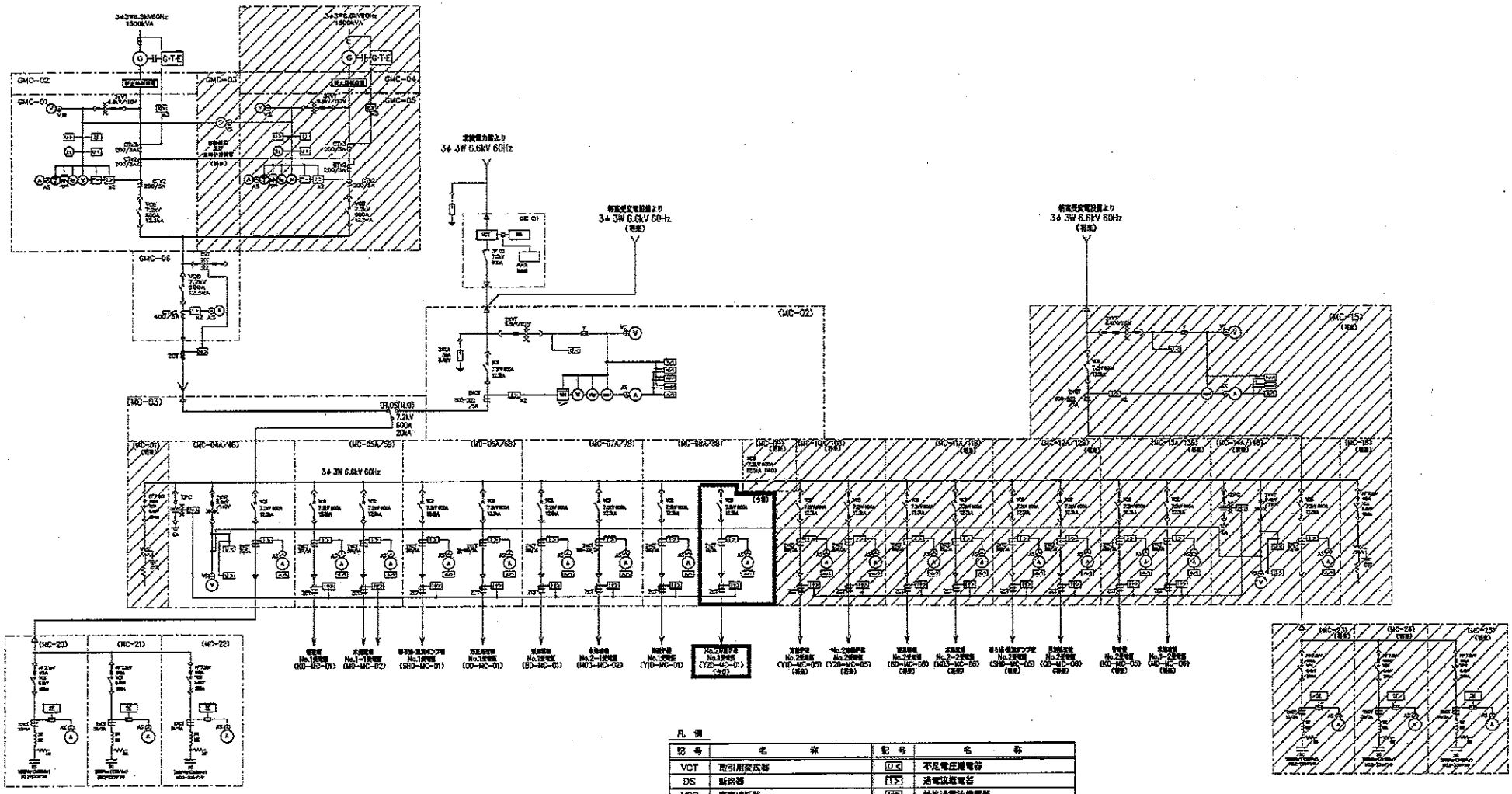

凡例

記号	名称	記号	名称
VCT	取引用変成器	U<	不足電圧継電器
DS	断路器	I>	過電流継電器
VCB	真空遮断器	Ig>	地絡過電流継電器
VCS	高圧真空電磁接触器	U>	過電圧継電器
TR	変圧器	Ug>	地絡過電圧継電器
CT	変流器	Ig>	地絡方向継電器
VT	計器用変圧器	87	2要素継電器
ZCT	零相変流器		
ZPC	コンデンサ形零相電圧検出器	ZI	電力変換器
LA	避雷器	A	交流電流計
PF	電力ヒューズ	V	交流電圧計
F	ヒューズ	W	電力計
		Wp	無効電力計
SC	コンデンサ	Wh	三相力率計
SR	直列リアクトル	Wh	電力量計
DR	放電抵抗	⊗	電流計切換スイッチ
GTR	接地変圧器	⊕	電圧計切換スイッチ

注1. ■■は今回工事範囲を示す。
2. ////は将来工事範囲を示す。

単線結線図（管理棟主電気室）

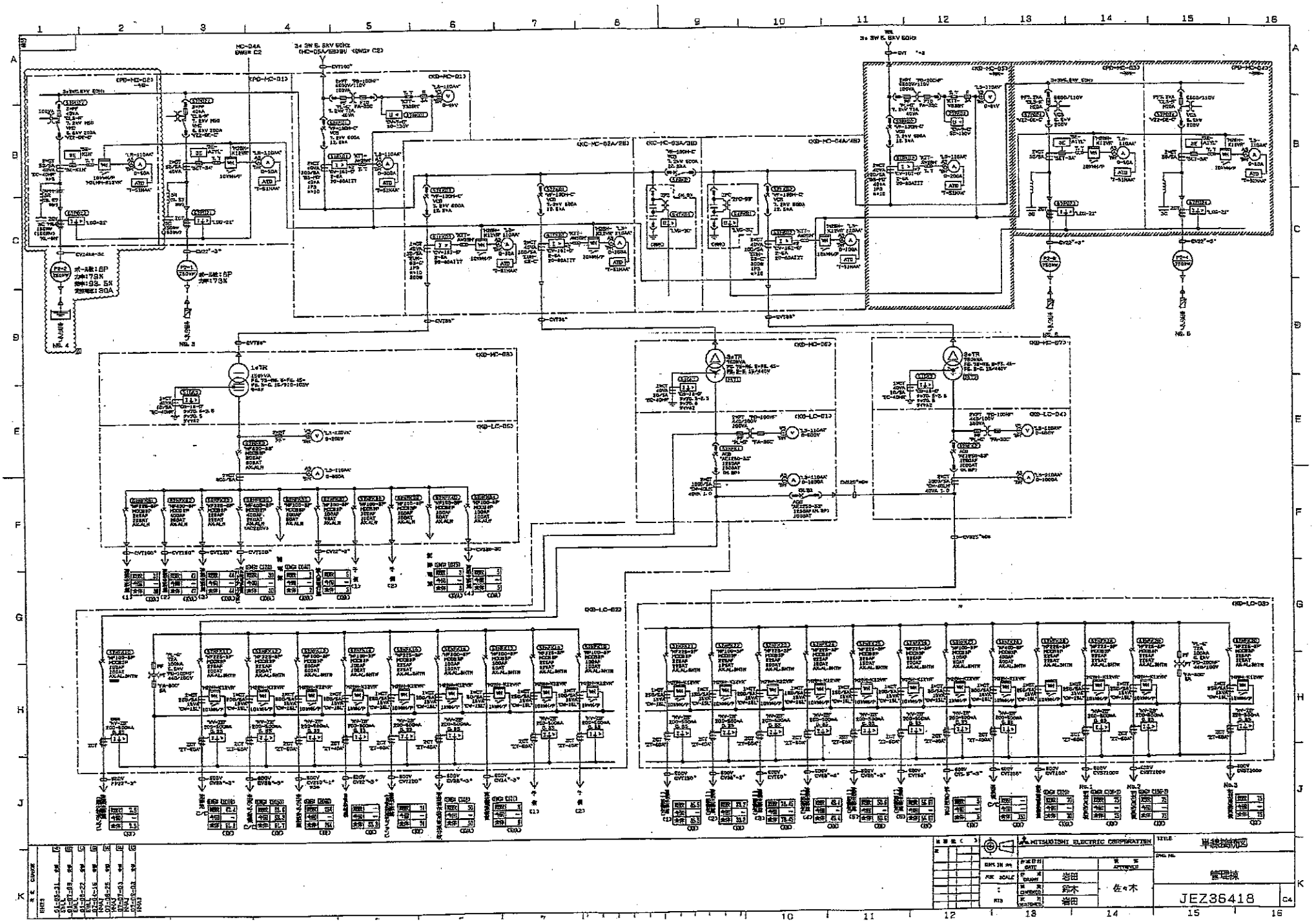
MITSUBISHI ELECTRIC CORPORATION
TITLE
半継断面図
管理棟
JEZ36418
C4
DRAWN
岩田
CHECKED
鈴木
DESIGNED
岩田
APPROVED
佐々木

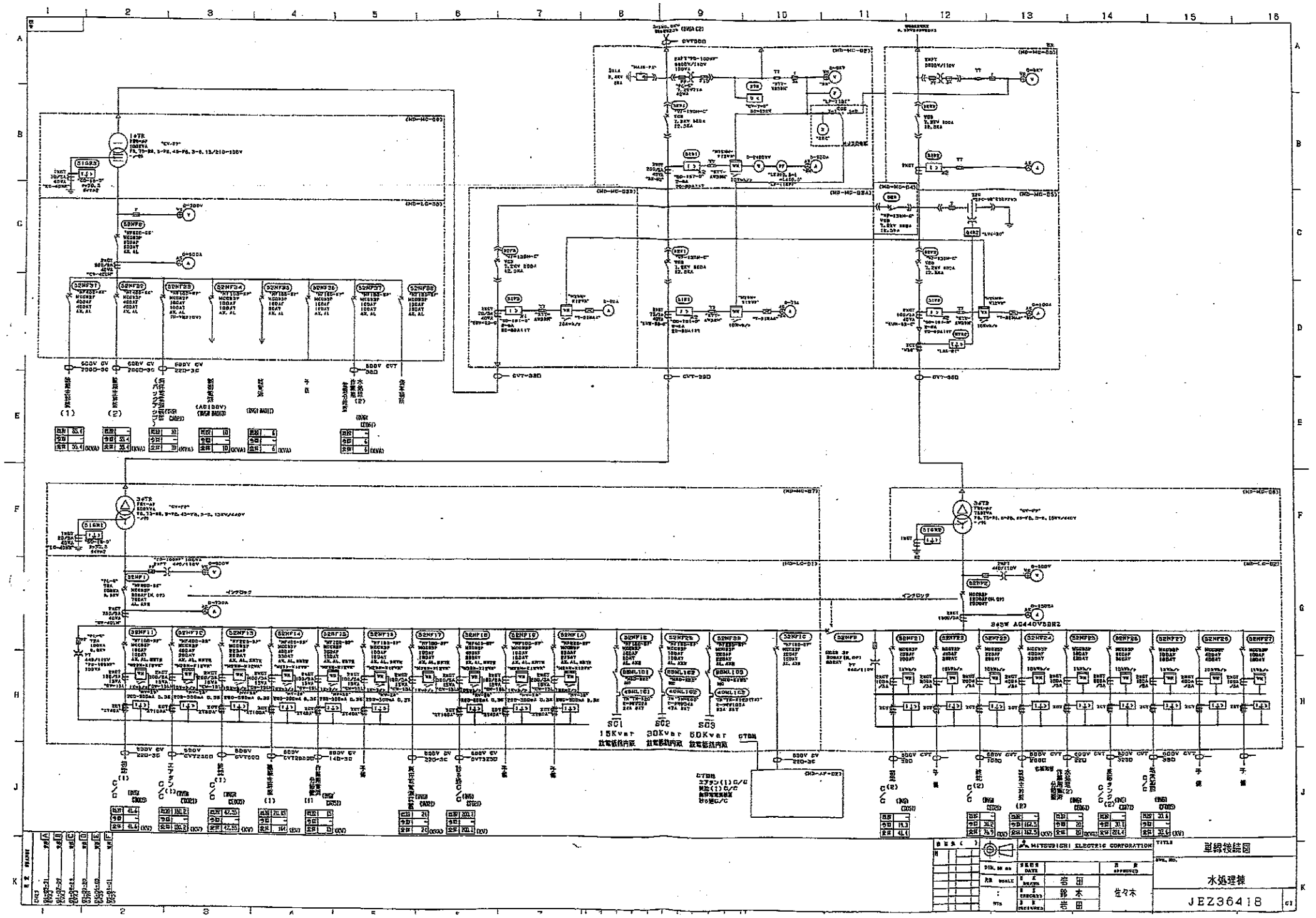
SC1
15Kvar
SC2
30Kvar
SC3
60Kvar
MITSUBISHI ELECTRIC CORPORATION
単線接続図
水処理棟
JEZ36418
岩田
鈴木
佐々木

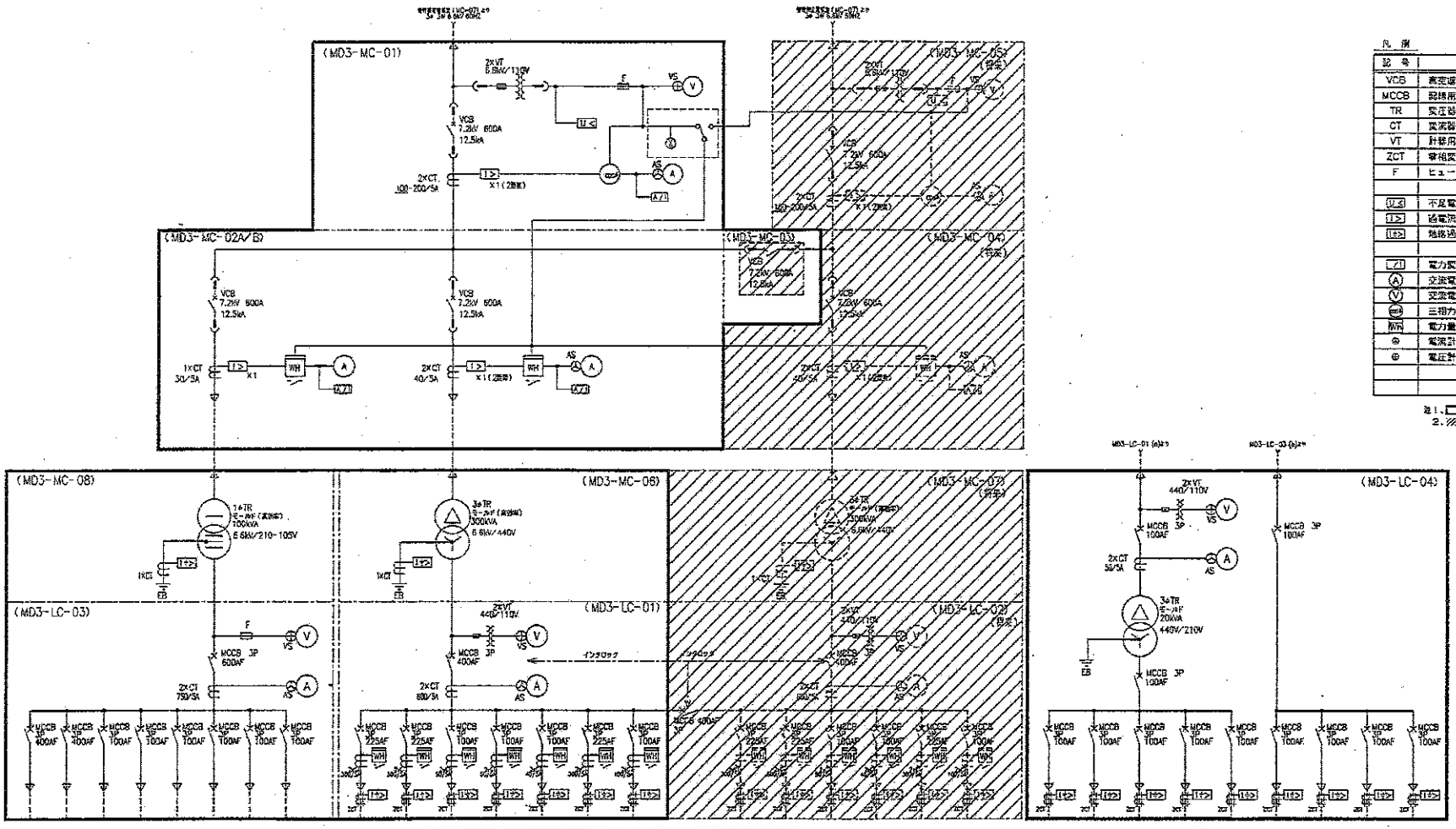

凡例

記号	名称
VCB	高圧遮断器
MCCB	配線用遮断器
TR	変圧器
CT	変流器
VT	計器用変圧器
ZCT	零相変流器
F	ヒューズ
U<	不足電圧継電器
I>	過電流継電器
I>>	地絡過電流継電器
	電力変換器
A	交流電流計
V	交流電圧計
φ	三相力率計
WH	電力量計
⊕	電流計切換スイッチ
⊕	電圧計切換スイッチ

注1、□は今回工事範囲を示す。
2、▨は将来工事範囲を示す。

名称	受電盤 (1)	受電盤 (2)	受電盤 (バックアップ)	制御盤	電源盤	作業用電源分電盤 (1)	作業用電源分電盤 (2)	予備		5号水処理機器C/C	6号水処理機器C/C	揚水ポンプ盤	揚水ポンプ盤 (1)	作業用電源分電盤 (1)	予備	予備		7号水処理機器C/C	8号水処理機器C/C	揚水ポンプ盤 (2)	作業用電源分電盤 (2)	予備	予備		作業用電源 (照明)	作業用電源 (水処理ユニット)	作業用電源 (動力)	予備	予備	作業用電源 (照明)	作業用電源 (水処理ユニット)	作業用電源 (動力)	予備
既設	-	-	-	-	-	-	-	-		-	-	-	-	-	-	-		-	-	-	-	-	-		-	-	-	-	-	-	-	-	-	-
今回	55.4kVA	-	10kVA	10kVA	6kVA	4.5kVA	-	-		100.2kW	-	25kVA	20.85kVA	20kVA	-	-		-	-	-	-	-	-		7.5kVA	7.5kVA	7.5kVA	-	-	1.5kVA	1.5kVA	1.5kVA	-
全体	55.4kVA	55.4kVA	10kVA	10kVA	6kVA	4.5kVA (b)	4.5kVA	-		100.2kW	92.3kW	25kVA	20.85kVA	20kVA (a)	-	-		100.2kW	92.3kW	20.85kVA	20kVA	-	-		7.5kVA	7.5kVA	7.5kVA	-	-	1.5kVA	1.5kVA	1.5kVA	-

平成　年度　第　号	
神通川左岸流域下水道	
射水市　海竜町・地内	
神通川左岸浄化センター水処理設備建設計画	
<電気設計> 単線結線図（水処理用3電気室） 縮尺　S=NON	37調中 第3号
富山県廃棄物処理センター	

凡例

記号	名称	記号	名称
VCB	真空しゃ断器	UVR	不足電圧継電器
MCCB	配線用しゃ断器	OCR	過電流継電器
T	変圧器	OCGR	地絡過電流継電器
CT	計器用変流器	WH	積算電力量計
VT	計器用変圧器	PF	力率計
ZCT	零相変流器	A	交流電流計
PF	電力ヒューズ	⊖	電圧計用切換スイッチ
F	電圧ヒューズ	V	交流電圧計
LA	避雷器	⊕	電圧計用切換スイッチ

注）1.Whはパルス発信器付とする。
2.◎ の計器は変換器を設けて中央へ伝送する。

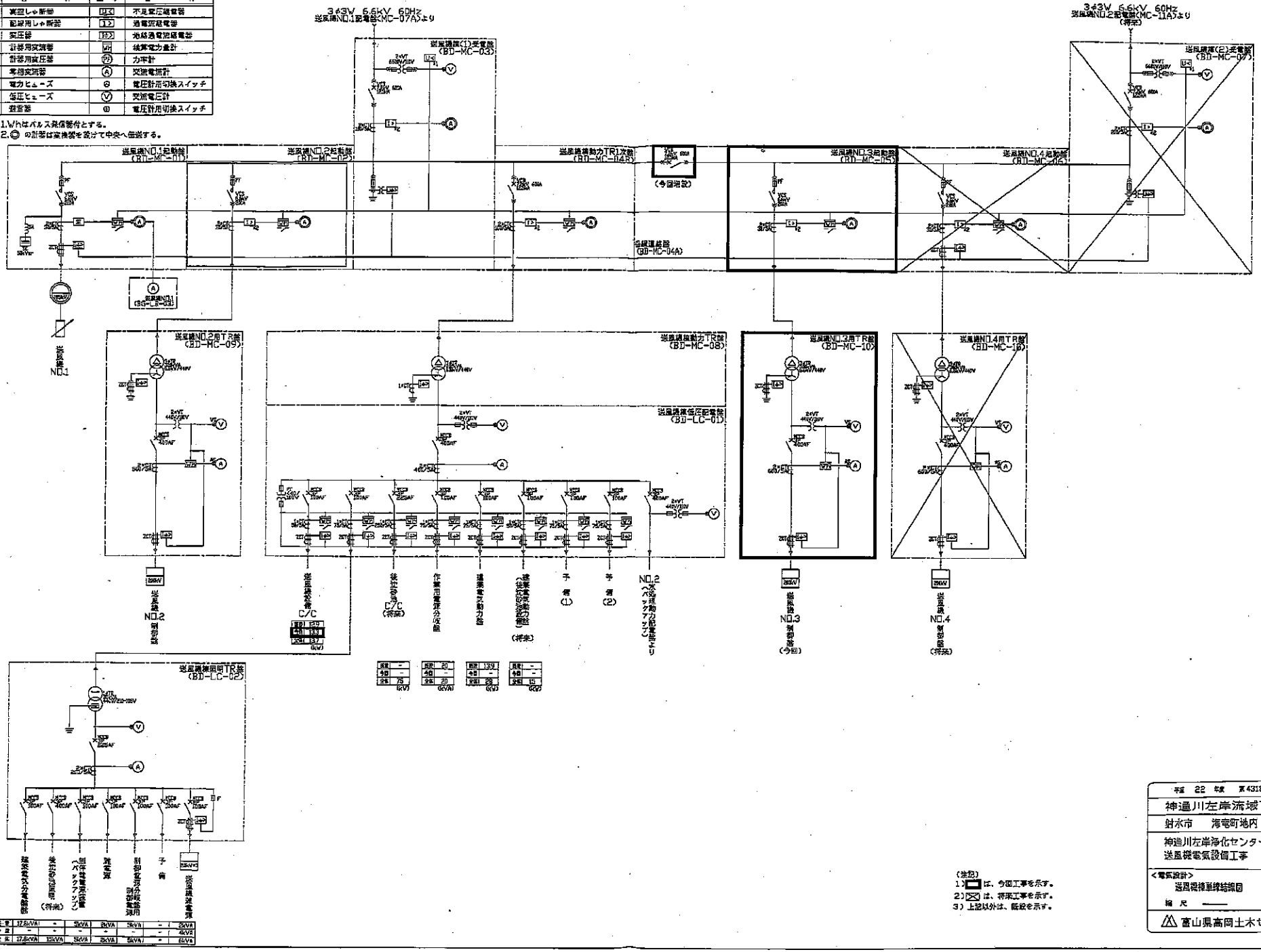

(注記)
1）■ は、今回工事を示す。
2）☒ は、将来工事を示す。
3）上記以外は、既設を示す。

平成 22 年度 第4318569号	
神通川左岸流域下水道	
射水市　海竜町地内	
神通川左岸浄化センター 送風機電気設備工事	
<電気設計> 送風機機器単線結線図 縮尺 ――	19 案中 第 2 号
富山県高岡土木センター	

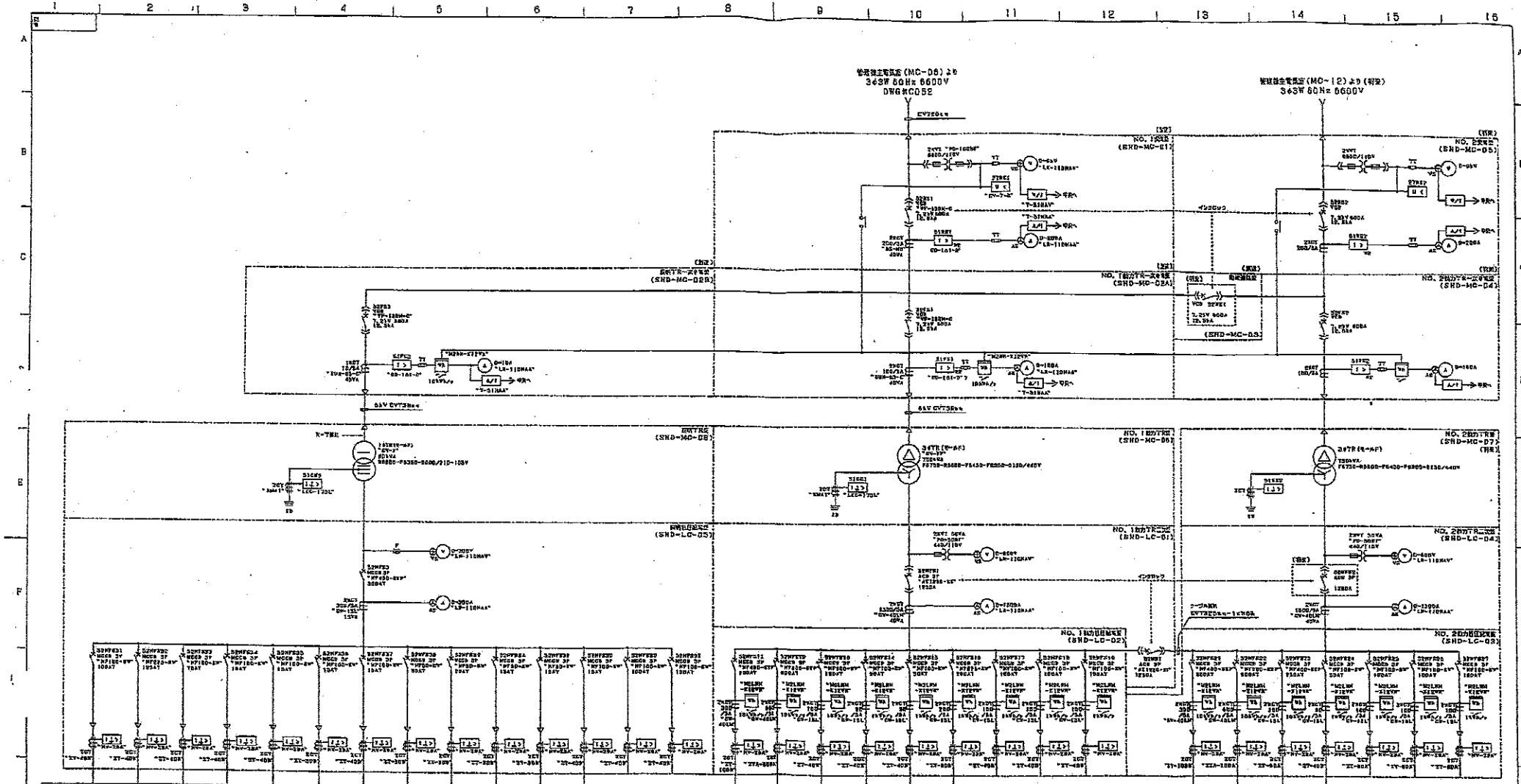

番号	①	②	③	④	⑤	⑥	⑦	⑧	⑨	⑩	⑪	⑫	⑬	⑭
負荷名称	砂ろ過 電源監視制御 遠隔全自動盤 (既設)	砂ろ過 放流ポンプ棟 補助油圧装置	無停電 電源装置 (バックアップ)	砂ろ過補助 制御盤 (既設)	砂ろ過 放流ポンプ 制御盤	電源監視 電源分電盤 (既設)	作業用 電源分電盤	補電源 (砂ろ過補助 制御盤) (既設)	補電源 (砂ろ過 (既設))	補電源 (砂ろ過(2))	補電源 (放流)	補電源 (汚水)	予備 (1)	予備 (2)
容量 予備	10kVA	17.5kVA	10kVA	1kVA	1kVA	0.1kVA	1kVA	2kVA	1.5kVA	1kVA	1kVA	0.5kVA		
容量 全体	10kVA	17.5kVA	10kVA	1kVA	1kVA	0.1kVA	1kVA	2kVA	1.5kVA	1kVA	1kVA	0.5kVA		
ケーブルサイズ	CVT30sq	CVT35sq	CV22sq-2c	CV14sq-2c	CV2.5sq-2c	CV2.5sq-2c	CV2.5sq-2c	CV22sq-2c	CV2.5sq-2c	CV2.5sq-2c	CV2.5sq-2c	CV2.5sq-2c		
番号			DWG#C0051	DWG#D051	DWG#E0052	DWG#D053	DWG#D054	DWG#D101	DWG#E0021	DWG#E0022	DWG#E0023	DWG#E0024		

①	②	③	④	⑤	⑥	⑦	⑧	⑨
放流ポンプ NO.1 VVVF盤	放流ポンプ C/C	揚水試験 C/C (既設)	汚水 C/C	無停電 電源装置	地盤沿岸 主排盤	予備 (1)	予備 (2)	予備 (3)
110	5.7	—	0.2	20kVA	65.5			
110	229.5	34.4	0.5	20kVA	65.5			
CVT150sq	CVT325sq	CVT38sq	CV14sq-2c	CV14sq-3c	CVT150sq			
DWG#C0041	DWG#E0021		DWG#E0031	DWG#E0031				

①	②	③	④	⑤	⑥	⑦
放流ポンプ NO.2 VVVF盤	砂ろ過 C/C (既設)	砂ろ過(2) C/C	作業用 電源分電盤	予備 (1)	予備 (2)	予備 (3)
110	—	84.0	20kVA			
110	237.2	105.5	20kVA			
CVT150sq	CVT325sq	CVT150sq	CV14sq-3c			
DWG#C0042		DWG#E0011	DWG#E0031			

注) 動力TR二次フィーダの電力量は、中央には上げない。

年月日	内容	担当
02-01-17		
02-01-29		
02-02-20		
02-03-14		
02-03-26		
02-04-05		
02-06-05		
02-08-20		
02-08-30		

MITSUBISHI ELECTRIC CORPORATION

TITLE 単線接続図

DRAWN	斜藤	未き
CHECKED	村上	
DESIGNED	安藤	

APPROVED

SPEC. NO. 砂ろ過・放流ポンプ棟

JEZ36418

C7

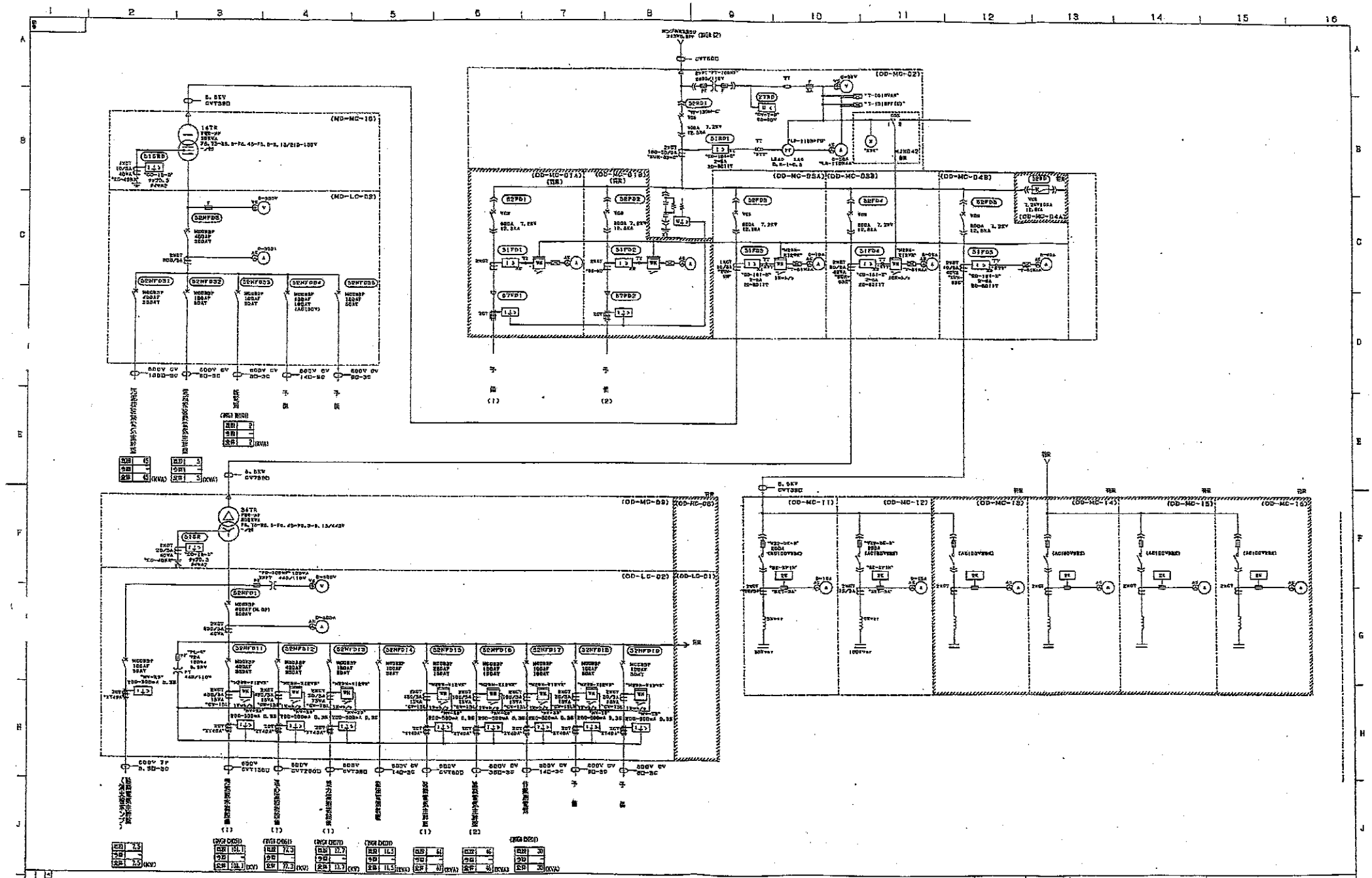

MITSUBISHI ELECTRIC CORPORATION		TITLE	単線接続図
DATE			
DRAWN	岩田		汚泥処理棟
CHECKED	鈴木	APPROVED	佐々木
DESIGNED	岩田		JEZ36418

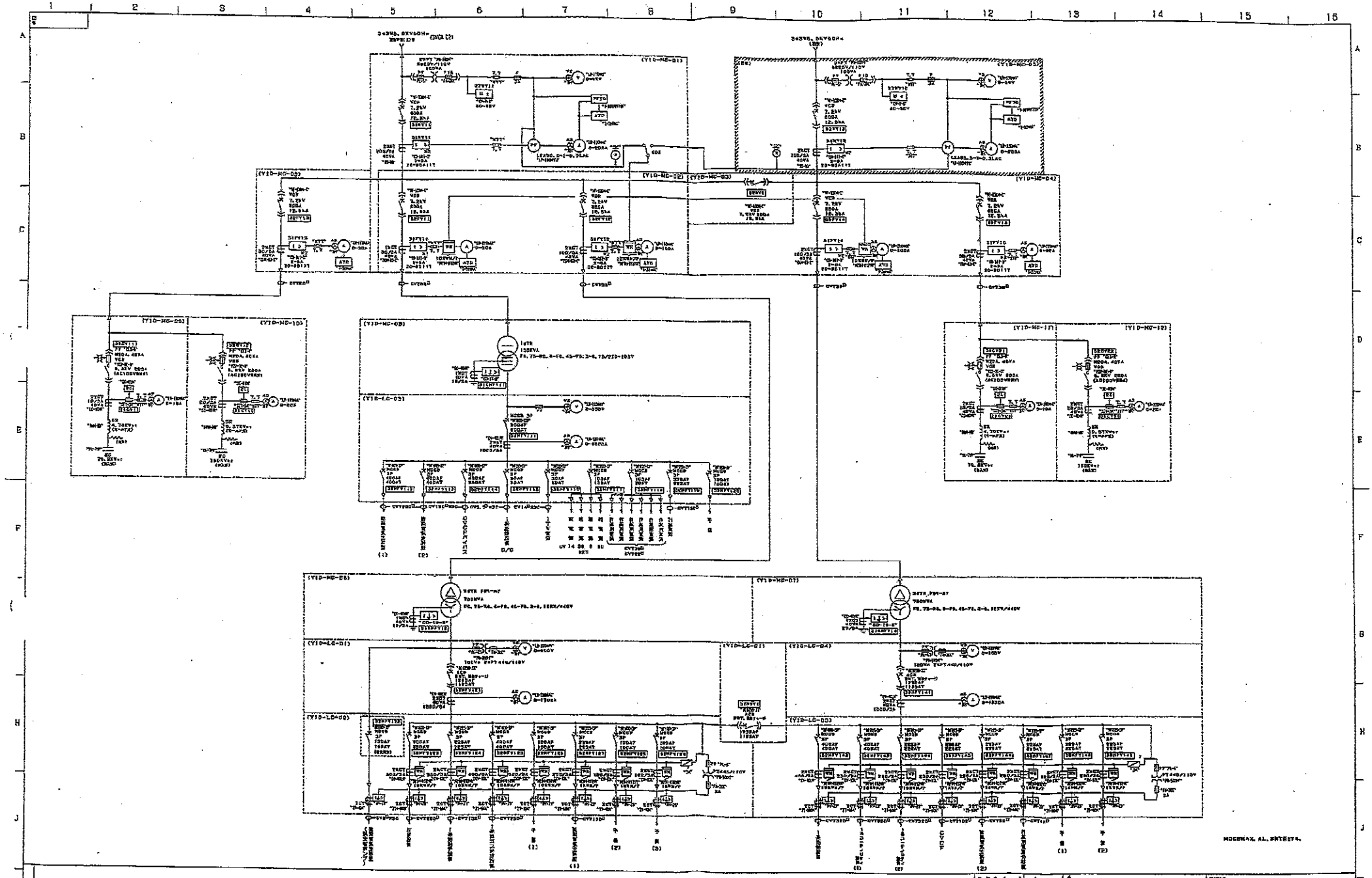

MITSUBISHI ELECTRIC CORPORATION

TITLE 単線接続図

溶融炉操

JEZ36418

DRAWN	吉田	
CHECKED	鈴木	佐々木
DESIGNED	吉田	

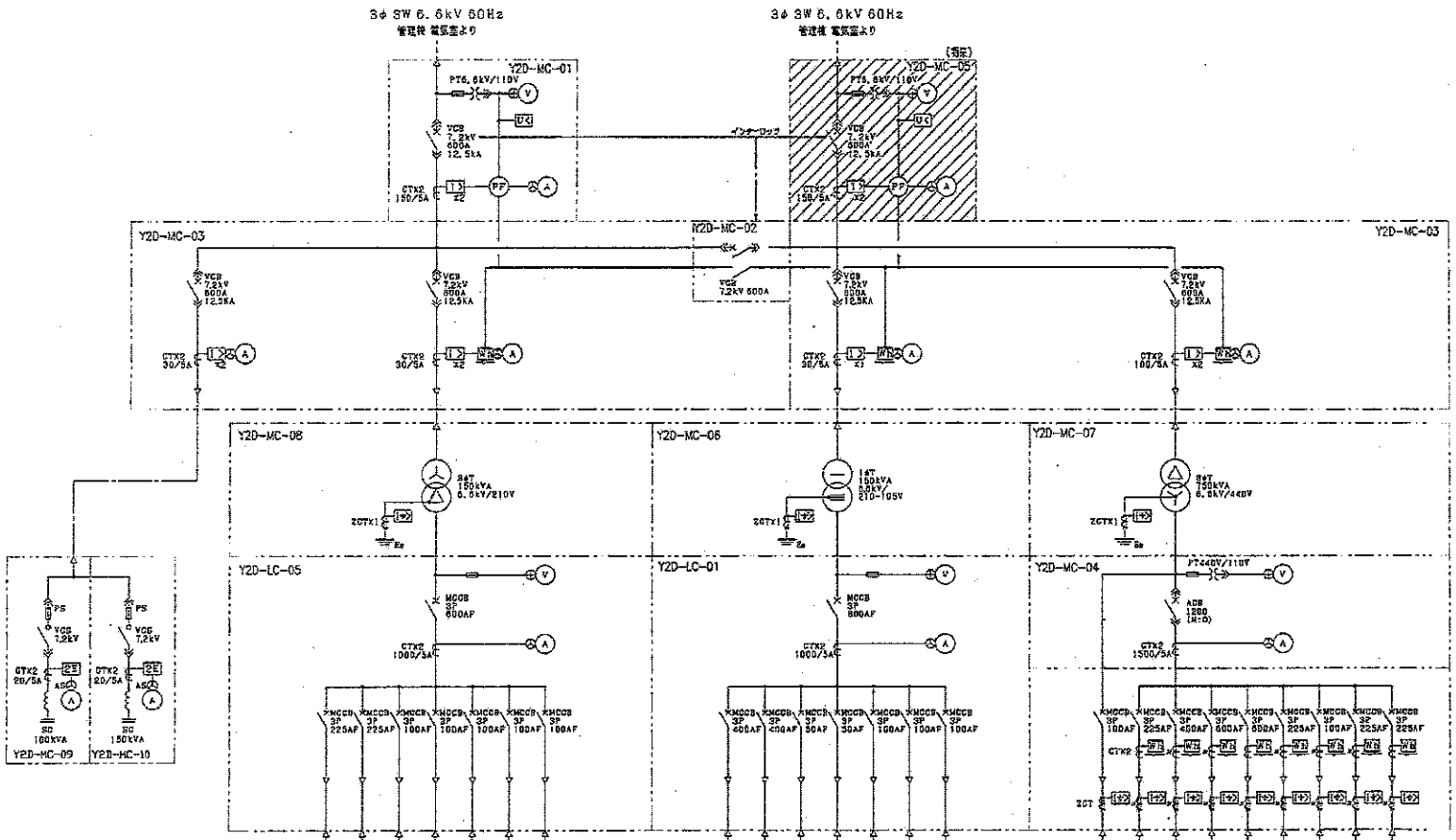

凡例

記号	名称	記号	名称
VCB	真空遮断器	U<	不足電圧継電器
VCS	真空電磁接触器	I>	過電流継電器
MCCB	配線用遮断器	I→>	地絡電流継電器
ACB	気中遮断器		
ZCT	零相変流器	PF	力率計
CT	変流器	A	電流計
PT	計器用変圧器	⊗	電流計切替スイッチ
SC	進相コンデンサ	V	電圧計
SR	直列リアクトル	⊕	電圧計切替スイッチ
PF	電力ヒューズ	Wh	電力量計

番号		①	②	③	④	⑤	⑥	⑦
容量(kW)	今回	50	50					
	全体	50	50					
負荷名称		建築電気主幹盤(1)	建築電気主幹盤(2)	作業用電源	作業用電源	作業用電源	予備	予備
ケーブルサイズ								
備考								

番号		①	②	③	④	⑤	⑥	⑦
容量(kW)	今回	50	50	2KVA	3KVA	15KVA	15KVA	
	全体	50	50	2KVA	3KVA	15KVA	15KVA	
負荷名称		建築電気主幹盤(1)	建築電気主幹盤(2)	乾燥設備C/C	ITV電源	発電源	作業用電源	予備
ケーブルサイズ								
備考								

番号		Ⓕ	①	②	③	④	⑤	⑥	⑦	⑧
容量(kW)	今回	7.5	34.4	75.2	202.5	213.6	5KVA	10KVA		
	全体	7.5	34.4	75.2	202.5	213.6	5KVA	10KVA		
負荷名称		(消火設備ポンプ)	建築電気主幹盤	乾燥設備C/C	溶融炉設備C/C	排ガス処理設備C/C	ユーティリティ設備C/C	直流電源装置	非常用電源ファンUPS	予備	予備
ケーブルサイズ										
備考										

注) ○ の計器は変換器を設けて中央へ伝送する。

□ 部は今回分を示す。

▨ 将来を示す。

2号溶融炉棟　受変電設備単線結線図

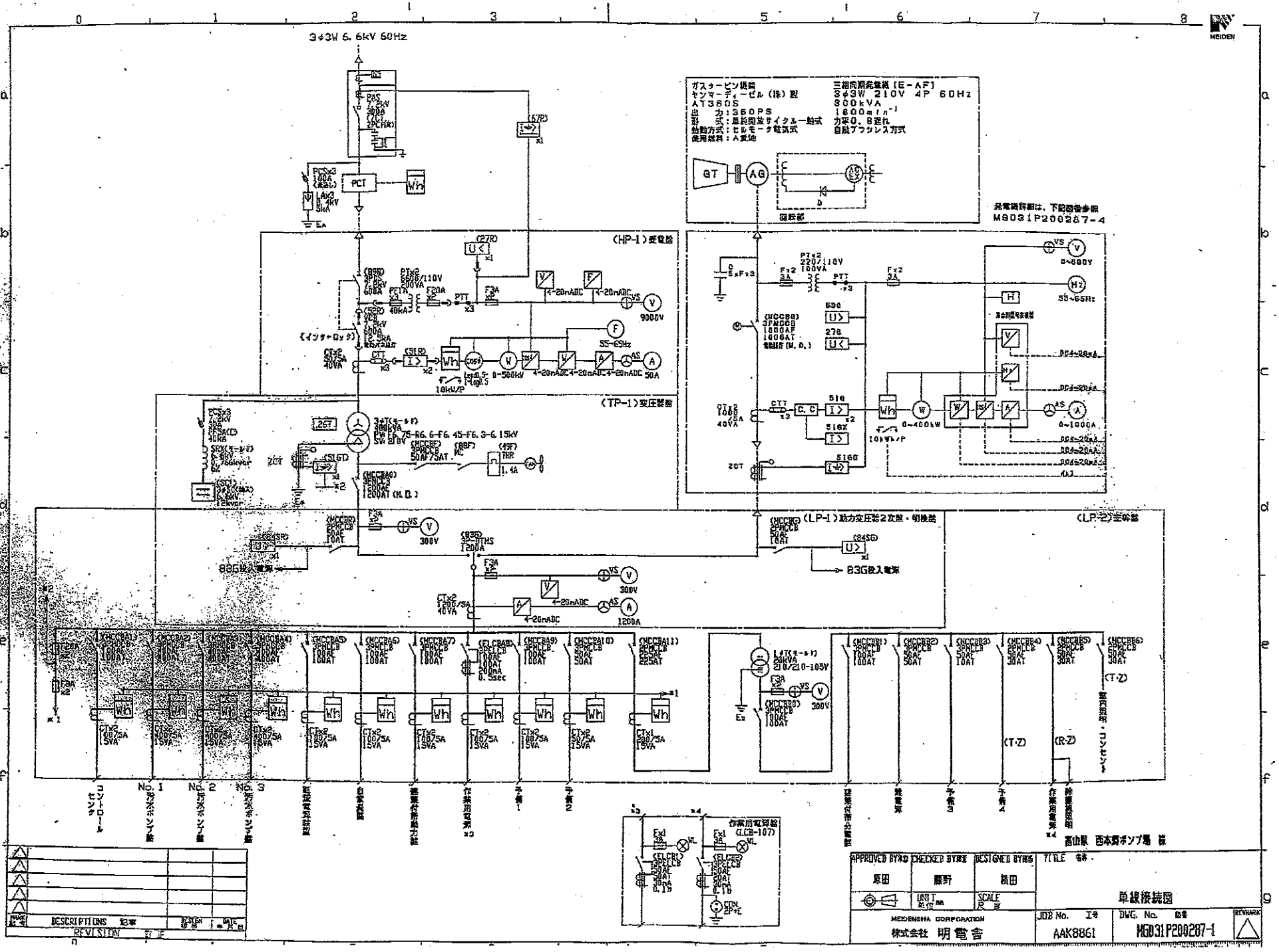
3φ3W 6.6kV 50Hz
ガスタービン機関
センマーディーゼル(株)製
AT360S
出力:360PS
形式:単純開放サイクル一軸式
始動方式:ヒルモータ電気式
使用燃料:A重油
三相同期発電機[E-AF]
3φ3W 210V 4P 60Hz
800kVA
1800min⁻¹
力率0.8遅れ
自励ブラシレス方式
回転部
発電機詳細は、下記図書参照
M8031P200287-4
(HP-1)受電盤
(TP-1)変圧器盤
(LP-1)動力変圧器2次盤・切換盤
(LP-2)空冷盤
83G投入電源
88G投入電源
コントロールセンタ
No.1 ガスポンプ盤
No.2 ガスポンプ盤
No.3 ガスポンプ盤
緊急用電源
自家発電
建築付帯動力盤
作業用電源 ×3
予備1
予備2
建築付帯分電盤
発電源
予備3
予備4
作業用電源 ×4
除雪風呂用
富山県 西本郷ポンプ場 様
作業用電源盤 (LCB-107)
DESCRIPTIONS 記事
REVISION
APPROVED BY 承認 原田
CHECKED BY 検図 藤野
DESIGNED BY 設計 横田
TITLE 名称 単線接続図
MEIDENSHA CORPORATION
株式会社 明電舎
JOB No. 工番 AAK8861
DWG. No. 図番 M8031P200287-1
REMARK

枚　数	表紙共20枚
設計年月	平成30年2月

参考数量調書

平 成 3 0 年 度 ～ 平 成 3 4 年 度

電気工作物保安点検業務委託　設計書

（公財）富山県下水道公社
施　設　管　理　課

総　括　表

委託業務価格	円
消費税相当額	円
設　計　額	円

履　行　場　所	高岡市二上地内ほか４ヶ所
履　行　内　容	平成30年度～34年度における 二上浄化センター、佐野マンホールポンプ場、 福上ポンプ場、神通川左岸浄化センター及び 西本郷ポンプ場の電気工作物保安点検業務

委　託　費　内　訳　表

費　　目	細　　目	数量	単位	金　額	備　　考
1　直接人件費等		1.0	式		
直接物品費		1.0	式		
2　直接業務費		1.0	式		
業務管理費		1.0	式		
3　委託業務原価		1.0	式		
一般管理費等		1.0	式		
4　委託業務価格		1.0	式		

委託業務明細表

名　　称	摘　　要	数量	単位	単　　価	金　　額	備　　考
直接人件費等						
平成30年度　保安点検費						
二上浄化センター		1.0	式			一位代価表 第1号
佐野マンホールポンプ場		1.0	式			一位代価表 第2号
福上ポンプ場		1.0	式			二位代価表 第3号
神通川左岸浄化センター		1.0	式			二位代価表 第4号
西本郷ポンプ場		1.0	式			二位代価表 第5号
	小計					
平成31年度　保安点検費						
二上浄化センター		1.0	式			二位代価表 第6号
佐野マンホールポンプ場		1.0	式			一位代価表 第7号
福上ポンプ場		1.0	式			一位代価表 第8号
神通川左岸浄化センター		1.0	式			一位代価表 第9号
西本郷ポンプ場		1.0	式			一位代価表 第10号
	小計					

委託業務明細表

名　　称	摘　　要	数量	単位	単　価	金　額	備　　考
直接人件費等						
平成32年度　保安点検費						
二上浄化センター		1.0	式			一位代価表 第11号
佐野マンホールポンプ場		1.0	式			一位代価表 第12号
福上ポンプ場		1.0	式			一位代価表 第13号
神通川左岸浄化センター		1.0	式			一位代価表 第14号
西本郷ポンプ場		1.0	式			一位代価表 第15号
	小計					
平成33年度　保安点検費						
二上浄化センター		1.0	式			一位代価表 第16号
佐野マンホールポンプ場		1.0	式			一位代価表 第17号
福上ポンプ場		1.0	式			一位代価表 第18号
神通川左岸浄化センター		1.0	式			一位代価表 第19号
西本郷ポンプ場		1.0	式			一位代価表 第20号
	小計					

委託業務明細表

名称	摘要	数量	単位	単価	金額	備考
直接人件費等						
平成34年度　保安点検費						
二上浄化センター		1.0	式			一位代価表 第21号
佐野マンホールポンプ場		1.0	式			一位代価表 第22号
福上ポンプ場		1.0	式			一位代価表 第23号
神通川左岸浄化センター		1.0	式			一位代価表 第24号
西本郷ポンプ場		1.0	式			一位代価表 第25号
	小計					
	合計					

一位代価表 第1号

名　　称　　平成30年度　二上浄化センター保安点検費

一　金　　円　　1　式　当たり

名　　称	摘　　要	数量	単位	単　　価	金　　額	備　　考
月例点検		11	回			二位代価表 第1号
年次点検		1	回			二位代価表 第2号
	計					

一位代価表 第2号

名　　称　　平成30年度　佐野マンホールポンプ場保安点検費

一　金　　円　　1　式　当たり

名　　称	摘　　要	数量	単位	単　　価	金　　額	備　　考
月例点検		5	回			二位代価表 第3号
年次点検		1	回			二位代価表 第4号
	計					

一位代価表 第3号

名　　称　　平成30年度　福上ポンプ場保安点検費

一　金　　円　　1　式　当たり

名　　称	摘　　要	数量	単位	単　　価	金　　額	備　　考
月例点検		11	回			二位代価表 第5号
年次点検		1	回			二位代価表 第6号
	計					

一位代価表 第4号

名　　称　　平成30年度　神通川左岸浄化センター保安点検費

一　金　　円　　1　式　当たり

名　　称	摘　　要	数量	単位	単　　価	金　　額	備　　考
月例点検		11	回			二位代価表 第7号
年次点検		1	回			二位代価表 第8号
	計					

一位代価表 第5号

名　　称　　平成30年度　西本郷ポンプ場保安点検費

一　金　　円　　1　式　当たり

名　　称	摘　　要	数量	単位	単　　価	金　　額	備　　考
月例点検		11	回			二位代価表 第9号
年次点検		1	回			二位代価表 第10号
	計					

二位代価表 第6号

名　　称　　平成31年度　二上浄化センター保安点検費

一　金　　円　　1　式　当たり

名　　称	摘　　要	数量	単位	単　　価	金　　額	備　　考
月例点検		11	回			二位代価表 第1号
年次点検		1	回			二位代価表 第2号
	計					

一位代価表 第7号

名　　称　　平成31年度　佐野マンホールポンプ場保安点検費

一　金　　円　　1　式　当たり

名　　称	摘　　要	数量	単位	単　　価	金　　額	備　　考
月例点検		5	回			二位代価表 第3号
年次点検		1	回			二位代価表 第4号
	計					

一位代価表 第8号

名　　称　　平成31年度　福上ポンプ場保安点検費

一　金　　円　　1　式　当たり

名　　称	摘　　要	数量	単位	単　　価	金　　額	備　　考
月例点検		11	回			二位代価表 第5号
年次点検		1	回			二位代価表 第6号
	計					

一位代価表 第9号

名　　称　　平成31年度　神通川左岸浄化センター保安点検費

一　金　　円　　1　式　当たり

名　　称	摘　　要	数量	単位	単　　価	金　　額	備　　考
月例点検		11	回			二位代価表 第7号
年次点検		1	回			二位代価表 第8号
	計					

一 位 代 価 表 第 10 号

名　　称　　平成31年度　西本郷ポンプ場保安点検費

一　金　＿＿＿＿＿円　　1　式　当たり

名　　称	摘　　要	数量	単位	単　　価	金　　額	備　　考
月例点検		11	回			二 位 代 価 表　第 9 号
年次点検		1	回			二 位 代 価 表　第 10 号
	計					

一 位 代 価 表 第 11 号

名　　称　　平成32年度　二上浄化センター保安点検費

一　金　＿＿＿＿＿円　　1　式　当たり

名　　称	摘　　要	数量	単位	単　　価	金　　額	備　　考
月例点検		11	回			二 位 代 価 表　第 1 号
年次点検		1	回			二 位 代 価 表　第 2 号
	計					

一 位 代 価 表 第 12 号

名　　称　　平成32年度　佐野マンホールポンプ場保安点検費

一　金　＿＿＿＿＿円　　1　式　当たり

名　　称	摘　　要	数量	単位	単　　価	金　　額	備　　考
月例点検		5	回			二 位 代 価 表　第 3 号
年次点検		1	回			二 位 代 価 表　第 4 号
	計					

一位代価表 第13号

名　　称　　平成32年度　福上ポンプ場保安点検費

一　金　　円　　1　式　当たり

名　　称	摘　　要	数量	単位	単　　価	金　　額	備　　考
月例点検		11	回			二位代価表 第5号
年次点検		1	回			二位代価表 第6号
	計					

一位代価表 第14号

名　　称　　平成32年度　神通川左岸浄化センター保安点検費

一　金　　円　　1　式　当たり

名　　称	摘　　要	数量	単位	単　　価	金　　額	備　　考
月例点検		11	回			二位代価表 第7号
年次点検		1	回			二位代価表 第8号
	計					

一位代価表 第15号

名　　称　　平成32年度　西本郷ポンプ場保安点検費

一　金　　円　　1　回　当たり

名　　称	摘　　要	数量	単位	単　　価	金　　額	備　　考
月例点検		11	回			二位代価表 第9号
年次点検		1	回			二位代価表 第10号
	計					

一位代価表 第16号

名　　称　　平成33年度　二上浄化センター保安点検費

一　金　　円　　1　式　当たり

名　　称	摘　　要	数量	単位	単　　価	金　　額	備　　考
月例点検		11	回			二位代価表 第1号
年次点検		1	回			二位代価表 第2号
	計					

一位代価表 第17号

名　　称　　平成33年度　佐野マンホールポンプ場保安点検費

一　金　　円　　1　式　当たり

名　　称	摘　　要	数量	単位	単　　価	金　　額	備　　考
月例点検		5	回			二位代価表 第3号
年次点検		1	回			二位代価表 第4号
	計					

一位代価表 第18号

名　　称　　平成33年度　福上ポンプ場保安点検費

一　金　　円　　1　式　当たり

名　　称	摘　　要	数量	単位	単　　価	金　　額	備　　考
月例点検		11	回			二位代価表 第5号
年次点検		1	回			二位代価表 第6号
	計					

一位代価表 第19号

名　　称　　平成33年度　神通川左岸浄化センター保安点検費

一　金　　円　　1　式　当たり

名　称	摘　要	数量	単位	単　価	金　額	備　考
月例点検		11	回			二位代価表 第7号
年次点検		1	回			二位代価表 第8号
	計					

一位代価表 第20号

名　　称　　平成33年度　西本郷ポンプ場保安点検費

一　金　　円　　1　回　当たり

名　称	摘　要	数量	単位	単　価	金　額	備　考
月例点検		11	回			二位代価表 第9号
年次点検		1	回			二位代価表 第10号
	計					

一位代価表 第21号

名　　称　　平成34年度　二上浄化センター保安点検費

一　金　　円　　1　式　当たり

名　称	摘　要	数量	単位	単　価	金　額	備　考
月例点検		11	回			二位代価表 第1号
年次点検		1	回			二位代価表 第2号
	計					

一位代価表 第22号

名　　称　　平成34年度　佐野マンホールポンプ場保安点検費

一　金　　円　　1　式　当たり

名　　称	摘　　要	数量	単位	単　　価	金　　額	備　　考
月例点検		5	回			二位代価表 第3号
年次点検		1	回			二位代価表 第4号
	計					

一位代価表 第23号

名　　称　　平成34年度　福上ポンプ場保安点検費

一　金　　円　　1　式　当たり

名　　称	摘　　要	数量	単位	単　　価	金　　額	備　　考
月例点検		11	回			二位代価表 第5号
年次点検		1	回			二位代価表 第6号
	計					

一位代価表 第24号

名　　称　　平成34年度　神通川左岸浄化センター保安点検費

一　金　　円　　1　式　当たり

名　　称	摘　　要	数量	単位	単　　価	金　　額	備　　考
月例点検		11	回			二位代価表 第7号
年次点検		1	回			二位代価表 第8号
	計					

一 位 代 価 表 第 25 号

名　　称　　平成34年度　西本郷ポンプ場保安点検費

一　金　＿＿＿＿＿円　　1　回　当たり

名　　称	摘　　要	数量	単位	単　　価	金　　額	備　　考
月例点検		11	回			二 位 代 価 表 第 9 号
年次点検		1	回			二 位 代 価 表 第 10 号
	計					

名　　称

一　金　＿＿＿＿＿円　　＿＿＿＿＿当たり

名　　称	摘　　要	数量	単位	単　　価	金　　額	備　　考
	計					

名　　称

一　金　＿＿＿＿＿円　　＿＿＿＿＿当たり

名　　称	摘　　要	数量	単位	単　　価	金　　額	備　　考
	計					

二 位 代 価 表 第 1 号

名　　称　　月例点検（二上浄化センター）

一　金　＿＿＿＿＿円　　1　回　当たり

名　　称	摘　　要	数量	単位	単　　価	金　　額	備　　考
受電盤、分電盤及び配電盤			人			低圧盤及び絶縁抵抗測定含む。
非常用自家発電機			人			発電機関連盤及び無負荷試験含む。
〃			人			〃
	計					

二 位 代 価 表 第 2 号

名　　称　　年次点検（二上浄化センター）

一　金　＿＿＿＿＿円　　1　回　当たり

名　　称	摘　　要	数量	単位	単　　価	金　　額	備　　考
受電盤、分電盤及び配電盤（高圧）			人			絶縁抵抗測定含む。
〃			人			〃
受電盤、分電盤及び配電盤（低圧）			人			〃
〃			人			〃
〃			人			〃
保護継電器試験			人			主電気室、送風機棟
〃			人			〃
〃			人			〃
接地抵抗測定			人			〃
非常用自家発電機			人			発電機実負荷運転含む。
〃			人			〃
	計					

二 位 代 価 表 第 3 号

名　　称　　月例点検（佐野マンホールポンプ場）

一　金　　円　　1　回　当たり

名　　称	摘　　要	数量	単位	単　　価	金　　額	備　　考
受電盤、分電盤及び配電盤			人			低圧盤及び絶縁抵抗測定含む。
非常用自家発電機			人			発電機関連盤及び無負荷試験含む。
〃			人			〃
	計					

二 位 代 価 表 第 4 号

名　　称　　年次点検（佐野マンホールポンプ場）

一　金　　0　円　　1　回　当たり

名　　称	摘　　要	数量	単位	単　　価	金　　額	備　　考
受電盤、分電盤及び配電盤			人			絶縁抵抗測定含む。
〃			人			〃
非常用自家発電機			人			〃
〃			人			〃
	計					

二位代価表 第5号

名　　称　　月例点検（福上ポンプ場）

一　金　　円　　1　回　当たり

名　　称	摘　　要	数量	単位	単　　価	金　　額	備　　考
受電盤、分電盤及び配電盤			人			低圧盤及び絶縁抵抗測定含む。
動力制御盤			人			
	計					

二位代価表 第6号

名　　称　　年次点検（福上ポンプ場）

一　金　　円　　1　回　当たり

名　　称	摘　　要	数量	単位	単　　価	金　　額	備　　考
受電盤、分電盤及び配電盤（高圧）			人			絶縁抵抗測定含む。
〃			人			〃
受電盤、分電盤及び配電盤（低圧）			人			〃
〃			人			〃
〃			人			〃
保護継電器試験			人			
〃			人			
〃			人			
接地抵抗測定			人			
動力制御盤			人			絶縁抵抗測定含む。
	計					

二位代価表 第7号

名　　称　　月例点検（神通川左岸浄化センター）

一　金　　円　　1　回　当たり

名　　称	摘　　要	数量	単位	単　　価	金　　額	備　　考
受電盤、分電盤及び配電盤			人			低圧盤及び絶縁抵抗測定含む。
非常用自家発電機			人			発電機関連盤及び無負荷試験含む。
〃			人			〃
	計					

二位代価表 第8号

名　　称　　年次点検（神通川左岸浄化センター）

一　金　　円　　1　回　当たり

名　　称	摘　　要	数量	単位	単　　価	金　　額	備　　考
受電盤、分電盤及び配電盤（高圧）			人			絶縁抵抗測定含む。
〃			人			〃
受電盤、分電盤及び配電盤（低圧）			人			〃
〃			人			〃
〃			人			〃
保護継電器試験			人			汚泥溶融炉棟、砂ろ過放流ポンプ棟
〃			人			〃
〃			人			〃
接地抵抗測定			人			
非常用自家発電機（1,500kVA）			人			発電機実負荷運転含む。
〃			人			〃
〃　（1,250kVA）			人			〃
〃　（1,250kVA）			人			〃
	計					

二位代価表 第9号

名　　称　　月例点検（西本郷ポンプ場）

一　金　　円　　1　回　当たり

名　称	摘　要	数量	単位	単　価	金　額	備　考
受電盤、分電盤及び配電盤			人			低圧盤及び絶縁抵抗測定含む。
非常用自家発電機			人			発電機関連盤及び無負荷試験含む。
〃			人			〃
	計					

二位代価表 第10号

名　　称　　年次点検（西本郷ポンプ場）

一　金　　円　　1　回　当たり

名　称	摘　要	数量	単位	単　価	金　額	備　考
受電盤、分電盤及び配電盤（高圧）			人			絶縁抵抗測定含む。
〃			人			〃
受電盤、分電盤及び配電盤（低圧）			人			〃
〃			人			〃
〃			人			〃
保護継電器試験			人			
〃			人			
〃			人			
接地抵抗測定			人			
非常用自家発電機			人			発電機実負荷運転含む。
〃			人			〃
	計					